**AT52336**

**INSTRUKCJA UŻYTKOWNIA, ELEKTRYCZNY WÓZEK INWALIDZKI**

**INSTRUCTION MANUAL, ELECTRIC WHEELCHAIR**

**BEDIENUNGSANLEITUNG, ELEKTRISCHER ROLLSTUHL**

**NÁVOD K OBSLUZE, ELEKTRICKÝ INVALIDNÍ VOZÍK**

**NÁVOD NA POUŽITIE, ELEKTRICKÝ INVALIDNÝ VOZÍK**

**MANUEL D'INSTRUCTION, FAUTEUIL ROULANT ÉLECTRIQUE**

**GEBRUIKERSHANDLEIDING, ELEKTRISCHE Rolstoel**

**MANUAL DE INSTRUCCIONES, SILLA DE RUEDAS ELÉCTRICA**

**MANUALE DI ISTRUZIONI, SEDIA A ROTELLE ELETTRICA**

**ANVÄNDARHANDBOK, ELEKTRISK RULLSTOL**

MD CE

Dziękujemy za zakup naszego produktu, prosimy o dokładne zapoznanie się z instrukcją używania. Nie należy użytkować wyrobu przed zapoznaniem się z niniejszą instrukcją i jej zrozumieniem. Jeśli nie rozumiesz ostrzeżeń, uwag i zaleceń, skontaktuj się ze specjalistą w zakresie opieki zdrowotnej bądź sprzedawcą aby uniknąć uszkodzenia produktu lub urazów ciała. UWAGA: Należy sprawdzić wszystkie części pod kątem uszkodzeń. Przed pierwszym użyciem należy dokładnie skontrolować stan techniczny produktu oraz upewnić się, że wszystkie części są kompletne i prawidłowo zamontowane (jeśli dotyczy, zwróć szczególną uwagę na śruby, nakrętki, nity oraz inne elementy mocujące i konstrukcyjne). Należy upewnić się, że produkt nie jest wadliwy ani uszkodzony. W przypadku zauważenia jakichkolwiek uszkodzeń lub braków, NIE WOLNO używać produktu. W celu uzyskania dodatkowych informacji należy skontaktować się ze sprzedawcą.

**DOCELOWA GRUPA PACJENTÓW**

Osoby zmagające się z chorobami, dysfunkcjami lub urazami, do leczenia/rehabilitacji bądź kompensacji których przeznaczony jest niniejszy wyrób (patrz część dotycząca przeznaczenia wyrobu niniejszej instrukcji obsługi). Produkt może być zakupiony przez użytkownika samodzielnie lub na podstawie zaleceń lekarza, terapeuty lub innego specjalisty. Zarówno w przypadku samodzielnego zakupu produktu, jak też wskazania przez lekarza/terapeutę/innego specjalistę, należy wziąć pod uwagę dostępne rozmiary/niezbędne funkcje oraz warianty wyrobu, wskazania i przeciwwskazania do użytkowania, a także informacje dostarczone przez producenta.

**ZASTOSOWANIE**

Wózek elektryczny to pojazd konstrukcyjnie zaprojektowany do przemieszczania się osoby z niepełnosprawnością. Jest napędzany silnikiem, którego konstrukcja ogranicza prędkość do tempa chodu.

**WSKAZANIA**

-**Znaczne ograniczenia ruchowe**: Osoby z poważnymi ograniczeniami siły mięśniowej, na przykład z powodu chorób neurologicznych, mięśniowych czy zespołów bólowych, które uniemożliwiają lub znacznie utrudniają samodzielne przemieszczanie się.

**-Choroby neurodegeneracyjne**: Osoby cierpiące na choroby takie jak stwardnienie rozsiane, choroba Parkinsona, dystrofie mięśniowe czy ALS, które prowadzą do postępującej utraty kontroli mięśniowej i siły.

**-Zmęczenie**: Osoby, dla których długotrwałe poruszanie się lub ręczne operowanie wózkiem inwalidzkim stanowi zbyt duże obciążenie ze względu na chorobę lub stan zdrowia, powodując szybkie zmęczenie i wyczerpanie.

**-Ograniczenia związane z wiekiem**: Starsi ludzie, którzy z powodu wieku mają ograniczoną mobilność i siłę, mogą skorzystać z elektrycznego wózka inwalidzkiego, aby zachować samodzielność i możliwość poruszania się.

**-Rehabilitacja i okresy rekonwalescencji**: Osoby w trakcie rehabilitacji po urazach lub operacjach, które tymczasowo nie mogą poruszać się samodzielnie, mogą korzystać z elektrycznego wózka inwalidzkiego jako części procesu leczenia i powrotu do zdrowia**.**

**PRZECIWWSKAZANIA**

Ograniczenia fizyczne lub umysłowe (np. upośledzenie wzroku), które uniemożliwiają bezpieczne obchodzenie się z produktem.

- Osoby mające trudności z oceną odległości czy przestrzeni mogą mieć problem z bezpiecznym manewrowaniem wózkiem elektrycznym.
- Inwalidzkie wózki elektryczne wymagają pewnej zdolności manualnej i koordynacji do obsługi joysticka lub innych urządzeń sterujących. Osoby, które nie mogą skutecznie operować tymi urządzeniami, mogą nie być w stanie bezpiecznie używać inwalidzkiego wózka elektrycznego.
- Chociaż wiele osób z zaburzeniami kognitywnymi może bezpiecznie korzystać z inwalidzkich wózków elektrycznych, u niektórych ciężkie zaburzenia mogą uniemożliwić bezpieczne kierowanie pojazdem.
- Osoby, które nie mogą utrzymać stabilnej pozycji siedzącej, mogą wymagać dodatkowych systemów wspierających, aby móc bezpiecznie korzystać z inwalidzkiego wózka elektrycznego.

-Epilepsja lub inne stany, które mogą prowadzić do nagłego pogorszenia stanu świadomości lub reakcji, mogą stanowić przeciwwskazanie.

-Jeżeli osoba ma trudności z koordynacją ruchową lub nie jest w stanie samodzielnie operować sterowaniem wózka inwalidzkiego, może to stanowić przeciwwskazanie.

- Osoby z zaburzeniami świadomości, które mogą wpływać na ich zdolność do bezpiecznego prowadzenia wózka inwalidzkiego, także mogą być niewskazane do jego użytkowania.
- W niektórych przypadkach poważne problemy z sercem lub ciśnieniem krwi mogą ograniczać możliwość bezpiecznego korzystania z elektrycznego wózka inwalidzkiego, zwłaszcza gdy emocje lub stres mogą wywołać niepożądane reakcje.

-Schorzenia takie jak zaawansowana stwardnienie rozsiane czy inne choroby wpływające na kontrolę mięśni mogą wymagać specjalistycznych rozwiązań adaptacyjnych w wózkach inwalidzkich.

-Problemy z percepcją głębi, przestrzeni, czy ogólnie orientacją mogą znacząco ograniczać bezpieczeństwo użytkowania elektrycznego wózka inwalidzkiego.

-Ogólnie złe samopoczucie lub niedawne operacje, szczególnie w obrębie kręgosłupa lub kończyn dolnych, mogą wymagać wstrzymania stosowania wózka inwalidzkiego do czasu poprawy stanu zdrowia.

**SPIS ELEMENTÓW SKŁADOWYCH**

Wózek inwalidzki, akumulator, ładowarka, pilot zdalnego sterowania, instrukcja obsługi

1. Oparcie
2. Kontroler
3. Podnóżki
4. Koło przednie
5. rączki do pchania
6. Podłokietnik
7. Siedzisko
8. Rama
9. Bateria
10. Silnik koła napędowego
11. Ładowarka

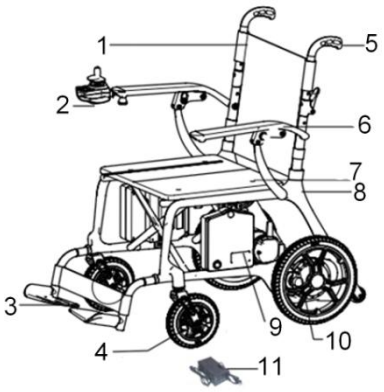

**SPECYFIKACJA TECHNICZNA**
**Materiał:** rama wykonana w całości z włókna węglowego
**Wymiary po rozłożeniu:** długość 103 cm × szerokość 72,5 cm × wysokość 102 cm
**Wymiary po złożeniu:** długość 72,5 cm × szerokość 48 cm × wysokość 78,5 cm
**Silnik:** 2 × bezszczotkowy silnik 24 V / 250 W
**Sterownik:** sterownik LED 24 V / 35 A
**Ładowarka:** 24 V / 2 A
**Akumulator:** litowo-jonowy 24 V / 13 Ah
**Hamulec:** elektromagnetyczny
**Prędkość:** 0–6 km/h
**Wymiary siedziska:** szerokość 50 cm × głębokość 47 cm × grubość 4,5 cm
**Wysokość siedziska od podłoża:** 52 cm
**Koła przednie:** 8", gumowe, typu plaster miodu
**Koła tylne:** 12", gumowe, typu plaster miodu
**Wysokość podłokietników od podłoża:** 73 cm
**Szerokość wewnętrzna między podłokietnikami:** 56,5 cm
**Droga hamowania:** ≤ 1000 mm
**Minimalny promień skrętu:** ≤ 900 mm
**Zasięg:** do 20 km
**Stabilność statyczna:** ≥ 6°
**Stabilność dynamiczna:** ≥ 6°
**Maksymalne nachylenie podłoża:** 6°
**Zdolność pokonywania wzniesień:** ≥ 6°
**Maksymalne obciążenie:** 220 kg
**Masa netto bez akumulatora:** 22 kg
**Masa brutto:** 33 kg
Informacje dodatkowe
Czy wózek inwalidzki może być używany jako siedzenie w pojeździe silnikowym: Nie
**UWAGA!** POSZCZEGÓLNE WYMIARY PRODUKTU MOGĄ SIĘ RÓŻNIĆ W GRANICACH +-2CM

Niniejszy symbol oznacza maksymalną wagę użytkownika

**MONTAŻ**
Wyjmij wózek inwalidzki oraz pozostałe elementy z opakowania.

Zamontuj sterownik na prawym lub lewym podłokietniku.

Jedną ręką chwyć rurę do pchania, a drugą ramę siedziska i rozłóż wózek, pociągając elementy na zewnątrz.

Zablokuj zacisk (umieść zacisk w kształcie litery „U” na zaczepie, a następnie dociśnij dźwignię).

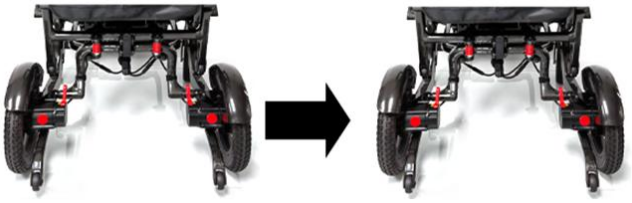

Zablokuj podłokietnik, naciskając go, a następnie obracając małą dźwignię znajdującą się z boku podłokietnika do góry. (Przycisk może występować w jednej z dwóch wersji konstrukcyjnych).

**KONTROLER**

1. Wyświetlacz LED
2. Przycisk włączania/wyłączania
3. Zmniejszenie prędkości
4. Sygnał dźwiękowy
5. Wskaźnik poziomu naładowania akumulatora
6. Wskaźnik poziomu prędkości
7.Zwiększenie prędkości

Włączanie zasilania: Naciśnij przycisk ON/OFF. Wskaźniki poziomu naładowania akumulatora zapalą się kolejno od lewej do prawej strony.
Wyłączanie zasilania: Naciśnij przycisk ON/OFF. Wszystkie diody LED zgasną.
Regulacja prędkości: Prędkość elektrycznego wózka inwalidzkiego można regulować w zależności od preferencji użytkownika oraz warunków otoczenia. Wskaźnik prędkości informuje o aktualnie wybranym maksymalnym poziomie prędkości. Regulacji dokonuje się za pomocą przycisków zwiększania i zmniejszania prędkości.
Klakson: Naciśnięcie przycisku klaksonu powoduje uruchomienie sygnału dźwiękowego. Sygnał będzie emitowany tak długo, jak długo przycisk pozostaje wciśnięty.
Wskaźnik poziomu naładowania akumulatora: Po włączeniu elektrycznego wózka inwalidzkiego aktywowany zostaje wskaźnik poziomu naładowania akumulatora, który pokazuje przybliżony poziom pozostałej energii. Gdy świecą się wszystkie diody LED, akumulator jest w pełni naładowany.

**ZASADY BEZPIECZEŃSTWA**
Nie przewoź pasażerów.
Nie używaj wózka na stromych zboczach.
Nie korzystaj z wózka pod wpływem alkoholu.
Nie holuj innych pojazdów.
Nie używaj ani nie włączaj ręcznych urządzeń komunikacyjnych, takich jak radiotelefony lub telefony komórkowe, podczas jazdy.
Nie używaj wózka bez wcześniejszego zapoznania się z instrukcją użytkowania.
Nie przekraczaj maksymalnego bezpiecznego kąta nachylenia wynoszącego 13°.
Nie wykonuj gwałtownych ruchów joystickiem podczas jazdy po pochyłościach.
Nie przewoź pasażerów ani nie przekraczaj maksymalnego dopuszczalnego obciążenia podczas jazdy.
Nie naciskaj przycisku ON/OFF sterownika podczas jazdy.
Nie poruszaj się po miękkim podłożu, takim jak luźna ziemia, żwir lub wysoka trawa.
Nie próbuj pokonywać stopni o wysokości większej niż 50 mm, chyba że zastosowano odpowiedni podjazd.
Nie demontuj wózka, jeśli hamulce elektromagnetyczne nie są zablokowane, a sterownik nie jest wyłączony.
Nie używaj wózka, gdy nikt na nim nie siedzi.
Nie poruszaj się wózkiem po jezdni; korzystaj wyłącznie z chodników i przeznaczonych do tego ciągów komunikacyjnych.
Nie zmieniaj kierunku jazdy ani nie cofaj, dopóki wózek całkowicie się nie zatrzyma.
Podczas zjazdu ze wzniesienia zawsze wybieraj najniższy poziom prędkości.
Zawsze zapinaj pas bezpieczeństwa.
Podczas jazdy zawsze trzymaj stopy na podnóżku.
Nie stawaj na podnóżku.
Przed rozpoczęciem jazdy upewnij się, że akumulatory są w pełni naładowane.
Ładuj wózek w dobrze wentylowanym pomieszczeniu.
Jeśli śruba centralnego koła poluzuje się, wymień ją na standardową śrubę, używając odpowiedniego klucza.
Podczas zjazdu ze wzniesienia przesuń siedzisko możliwie najbardziej do przodu.
Wózek przeznaczony jest do przewozu wyłącznie jednej osoby.

Ostrzeżenia i wskazówki
Nie używaj elektrycznego wózka inwalidzkiego, jeżeli napęd silnika jest odblokowany.
Nie demontuj silnika, ponieważ może to pogorszyć parametry pracy wózka oraz doprowadzić do jego uszkodzenia.
Środki ostrożności podczas jazdy po pochyłościach
Nie pokonuj wzniesień o nachyleniu przekraczającym 12°.
Nie cofaj podczas podjeżdżania pod wzniesienie, ponieważ może to doprowadzić do przewrócenia się wózka.
Nie poruszaj się po pochyłościach bocznych o nachyleniu przekraczającym 3°, gdyż istnieje wysokie ryzyko przewrócenia wózka.

Uwaga: Sterownik może zostać zamontowany zarówno po lewej, jak i po prawej stronie podłokietnika, w zależności od potrzeb użytkownika. Pręt mocujący sterownik jest zabezpieczony pokrętłem znajdującym się na uchwycie sterownika i umożliwia odpowiednią regulację jego położenia do przodu i do tyłu.

**INSTRUKCJA OBSŁUGI JOYSTICKA I STEROWNIKA**

Montaż

Zamocuj sterownik do uchwytu sterownika.

Wyreguluj długość rurki mocującej sterownik, a następnie dokręć nakrętkę.

Podłącz przewody do lewego i prawego silnika oraz do akumulatora.

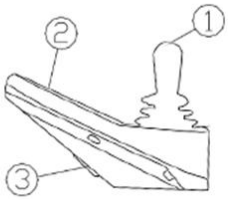


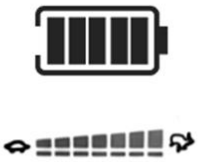

**OBSŁUGA STEROWNIKA**

Należy unikać uderzania w sterownik, a w szczególności w joystick. Podczas jazdy nie wolno uderzać ani naciskać joysticka w sposób gwałtowny. Przed rozpoczęciem użytkowania należy upewnić się, że układ sterowania jest prawidłowo zamocowany i działa niezawodnie. Nie przechowywać sterownika ani jego elementów przez dłuższy czas w wilgotnym środowisku. W przypadku kontaktu sterownika z żywnością lub napojami należy go niezwłocznie wyczyścić.

Czyszczenie: Do czyszczenia sterownika i joysticka należy używać miękkiej ściereczki zwilżonej rozcieńczonym środkiem dezynfekującym. Szczególną ostrożność należy zachować podczas czyszczenia joysticka. Nie stosować środków ściernych ani innych agresywnych preparatów czyszczących.

**DŹWIGNIA SPRZĘGŁA TYLNEGO KOŁA**

**Tryb elektryczny**

Po zatrzymaniu wózka w trybie elektrycznym aktywowany jest elektromagnetyczny układ hamulcowy, co uniemożliwia swobodne pchanie wózka. Aby umożliwić ręczne przemieszczanie, należy przestawić czerwoną dźwignię w położenie trybu ręcznego. W tym trybie napęd elektryczny zostaje odłączony.

**Tryb ręczny**

Aby przełączyć wózek do trybu ręcznego, wystarczy przestawić czerwoną dźwignię w odpowiednie położenie.

Uwaga: Zaleca się utrzymywanie wózka w trybie elektrycznym. Funkcja sprzęgła służy wyłącznie do umożliwienia ręcznego przemieszczania wózka w razie potrzeby, np. w sklepach lub innych zatłoczonych miejscach.

Ręczne pchanie wózka

Przestaw dźwignie sprzęgła silników po lewej i prawej stronie do pozycji trybu ręcznego.

Następnie pchaj wózek ręcznie.

**SKŁADANIE WÓZKA INWALIDZKIEGO**

Pociągnij małą dźwignię znajdującą się po zewnętrznej stronie podłokietników w dół, aby je odblokować. (W niektórych modelach zamiast dźwigni zastosowano przyciski zwalniające podłokietnik.)

Odblokuj tylne zatrzaski i opuść blokadę w kształcie litery „U”.
Jedna ręka chwyć uchwyt do pchania, a druga ramę siedziska, a następnie złóż wózek, składając oba elementy do siebie.

**Podłokietniki**
Pociągnij małą dźwignię znajdującą się po zewnętrznej stronie podłokietników w dół, aby je odblokować. Po odblokowaniu podłokietniki można odchylić do tyłu.W przypadku użytkowników, którzy nie są w stanie samodzielnie poruszać nogami lub obsługiwać podłokietników, zaleca się korzystanie z pomocy opiekuna.Ważne: Każda osoba pomagająca użytkownikowi powinna zostać odpowiednio przeszkolona w zakresie bezpiecznej obsługi wózka inwalidzkiego.

**AKUMULATOR**
**Wyjmowanie akumulatora**
Odłącz przewód zasilający. Następnie naciśnij zatrzask blokujący, aby zwolnić akumulator z ramy, i wysuń go z komory akumulatora.

**Użytkowanie akumulatora**
Elektryczny wózek inwalidzki wyposażony jest w bezobsługowy, szczelny akumulator litowo-jonowy 24 V, przystosowany do głębokich cykli rozładowania.
Mimo podobieństwa do akumulatorów samochodowych nie wolno zastępować go akumulatorem samochodowym, ponieważ nie jest on przeznaczony do długotrwałego rozładowywania i nie zapewnia bezpiecznej pracy w elektrycznych wózkach inwalidzkich.

**ŁADOWANIE I ROZŁADOWYWANIE AKUMULATORA**
Przed pierwszym użyciem należy całkowicie naładować akumulator, aby osiągnąć około 90% jego docelowej wydajności.
Podczas pierwszych jazd po domu lub posesji należy poruszać się powoli i nie oddalać się zbyt daleko, dopóki użytkownik nie zapozna się z obsługą wózka. Następnie należy całkowicie rozładować akumulator.
Po całkowitym rozładowaniu należy ładować akumulator przez 8–14 godzin, a następnie ponownie korzystać z wózka. Taki proces pozwala osiągnąć ponad 90% docelowej wydajności akumulatora.
Po wykonaniu 4–5 pełnych cykli ładowania i rozładowania akumulator osiągnie pełną sprawność oraz optymalną żywotność.
Ważne informacje dotyczące akumulatora
Regularne ładowanie zapewnia niezawodną pracę oraz długą żywotność akumulatora. Jeżeli jest to możliwe, należy utrzymywać akumulator w pełni naładowany.
Rzadkie lub niepełne ładowanie może doprowadzić do trwałego uszkodzenia akumulatora, zmniejszenia jego pojemności oraz skrócenia okresu eksploatacji.
Jeżeli wózek nie jest regularnie używany, akumulator należy ładować co najmniej raz w tygodniu.

**ŁADOWARKA**
Ładowarka jest jednym z najważniejszych elementów elektrycznego wózka inwalidzkiego i zapewnia bezpieczne, szybkie oraz wygodne ładowanie akumulatora.
Zalecenia dotyczące konserwacji
Szczotki węglowe silnika należy kontrolować co 6 miesięcy w autoryzowanym serwisie.
Sterownik oraz joystick należy chronić przed wilgocią, która może doprowadzić do ich uszkodzenia.
Regularnie sprawdzaj przewody akumulatora pod kątem oznak korozji.
Do czyszczenia wózka używaj wilgotnej ściereczki. Nie polewaj wózka wodą ani nie myj go pod bieżącą wodą.

**USTERKI ELEKTRYCZNEGO WÓZKA INWALIDZKIEGO I SAMODZIELNA KONTROLA**
W przypadku wystąpienia usterki podczas użytkowania elektrycznego wózka inwalidzkiego należy najpierw wyłączyć zasilanie, a dopiero potem przystąpić do sprawdzania urządzenia.
Całkowity brak zasilania sygnalizowany jest zgaśnięciem wszystkich diod LED na panelu sterowania.
Kontrola
Sprawdź, czy wtyczka sterownika jest prawidłowo podłączona i nie jest poluzowana.
Sprawdź, czy przewód łączący sterownik z komorą akumulatora jest prawidłowo podłączony. W razie potrzeby odłącz i ponownie podłącz złącze, chwytając za samą wtyczkę, a nie za przewody, aby uniknąć ich uszkodzenia.
Jeżeli po wykonaniu powyższych czynności zasilanie nadal nie zostanie przywrócone lub pojawią się jakiekolwiek wątpliwości, należy niezwłocznie skontaktować się z autoryzowanym serwisem.
Uwaga: Sterownik wyposażony jest w system diagnostyczny monitorujący jego pracę oraz działanie silników. W przypadku wykrycia usterki odpowiedni kod błędu zostanie wyświetlony na ekranie sterownika.

**UWAGA:**
W przypadku wystąpienia związanego w wyrobem „poważnego incydentu", który bezpośrednio lub pośrednio doprowadził, mógł doprowadzić lub może doprowadzić do któregokolwiek z niżej wymienionych zdarzeń:
a) zgonu pacjenta, użytkownika lub innej osoby lub
b) czasowego lub trwałego pogorszenia stanu zdrowia pacjenta, użytkownika lub innej osoby lub
c) poważnego zagrożenia zdrowia publicznego
należy powyższy „poważny incydent" zgłosić producentowi oraz właściwemu organowi państwa członkowskiego, w którym użytkownik lub pacjent mają miejsce zamieszkania. W przypadku Polski właściwym organem jest Urząd Rejestracji Produktów Leczniczych, Wyrobów Medycznych i Produktów Biobójczych.
UWAGA: W przypadku wystąpienia bólu, reakcji alergicznych lub innych niepokojących, niejasnych dla użytkownika objawów związanych z użytkowaniem wyrobu medycznego należy skonsultować się z pracownikiem służby zdrowia.
UWAGA: zabronione jest użytkowanie produktu w sposób inny niż zgodnie z jego przeznaczeniem.
**CZYSZCZENIE I KONSERWACJA**
Konserwacja wykonywana przez użytkownika obejmuje czyszczenie, kontrolę opon, akumulatora oraz procesu ładowania. Bardziej zaawansowana konserwacja powinna być wykonywana przez personel serwisowy. Zaleca się kontrolę wózka co dwa miesiące oraz pełny przegląd techniczny raz w roku.
Czyszczenie wózka: Regularnie usuwać kurz z powierzchni wózka. Do czyszczenia używać pasty woskowej lub czystej, miękkiej ściereczki.
Opony: Należy regularnie sprawdzać stopień zużycia opon pneumatycznych i wymienić je, gdy głębokość bieżnika wynosi 1 mm.
Akumulator: Akumulator powinien być regularnie ładowany. Nie zaleca się jego całkowitego rozładowywania przed ponownym ładowaniem, ponieważ skraca to jego żywotność.
Sterylizacja i dezynfekcja: Wózek inwalidzki nie jest wyrobem sterylnym. Podczas codziennego użytkowania należy utrzymywać go w czystości. Jeżeli wózek zostanie zanieczyszczony krwią, wydzielinami, wydalinami lub innymi substancjami, należy przetrzeć go środkiem dezynfekującym na bazie soli amoniowych o stężeniu 1000–2000 mg/L, pozostawić na 30 minut, a następnie przetrzeć czystą, suchą ściereczką i pozostawić do wyschnięcia.
Uszkodzenia wózka i samokontrola
W przypadku wystąpienia nieprawidłowości podczas użytkowania należy wyłączyć zasilanie i sprawdzić wózek.
Objaw: całkowity brak zasilania i zgaśnięcie kontrolek na sterowniku.
Krok 1: sprawdzić, czy wtyczka sterownika nie jest poluzowana lub odłączona.
Krok 2: sprawdzić połączenie pomiędzy skrzynką akumulatora a sterownikiem. W razie potrzeby ponownie podłączyć wtyczkę, chwytając za złącze, a nie za przewód, aby uniknąć uszkodzenia instalacji.
Jeżeli po wykonaniu powyższych czynności zasilanie nie zostanie przywrócone lub pojawią się inne wątpliwości, należy niezwłocznie skontaktować się z serwisem.
**WARUNKI PRZECHOWYWANIA I TRANSPORTU**
Elektryczny wózek inwalidzki powinien być przechowywany i transportowany w następujących warunkach:
Zakres temperatury: 5°C – 40°C
Wilgotność względna: ≤ 80%
Ciśnienie atmosferyczne: 860 hPa – 1060 hPa
Napięcie znamionowe:
napięcie robocze ładowarki: AC 220 V, 50 Hz
napięcie wewnętrznego zasilania: DC 24 V
**UTYLIZACJA :** Po zakończeniu okresu użytkowania produkt należy zutylizować zgodnie z obowiązującymi lokalnymi, krajowymi oraz unijnymi przepisami dotyczącymi zużytego sprzętu elektrycznego i elektronicznego (dyrektywa WEEE). Nie wolno wyrzucać urządzenia razem z niesegregowanymi odpadami komunalnymi. Produkt zawiera elementy nadające się do recyklingu, takie jak tworzywa sztuczne, komponenty elektroniczne oraz akumulatory. Szczególną uwagę należy zwrócić na baterię, która zawiera substancje wymagające odpowiedniego postępowania i powinna być przekazana do specjalistycznych punktów zbiórki. W celu uzyskania informacji o właściwych metodach utylizacji należy skontaktować się z lokalnymi władzami lub autoryzowanym sprzedawcą. UWAGA: Nieprawidłowa utylizacja może stanowić zagrożenie dla środowiska oraz zdrowia ludzi.

En

Thank you for purchasing our product. Please read this instruction manual carefully before use. Do not use the product before reading and fully understanding this manual. If you do not understand the warnings, notes, and recommendations, contact a healthcare professional or the seller to avoid product damage or personal injury. WARNING: All parts must be checked for damage. Before first use, thoroughly inspect the technical condition of the product and ensure that all parts are complete and properly assembled (if applicable, pay particular attention to screws, nuts, rivets and other fastening and structural components). Make sure that the product is not defective or damaged. If any damage or missing parts are found, DO NOT use the product. For further information, contact the seller.

**INTENDED PATIENT GROUP**

Individuals suffering from diseases, dysfunctions, or injuries for the treatment, rehabilitation, or compensation of which this product is intended (see the section on the intended use of the product in this user manual).

The product may be purchased independently by the user or based on the recommendation of a physician, therapist, or other specialist. Whether the product is purchased independently or recommended by a physician/therapist/other specialist, available sizes, required functions and variants of the product, indications and contraindications for use, as well as the information provided by the manufacturer must be taken into account.

**INTENDED USE:** An electric wheelchair is a vehicle structurally designed for the mobility of a person with a disability. It is powered by a motor whose design limits the maximum speed to walking pace.

INDICATIONS

Severe mobility limitations: Individuals with significant limitations in muscle strength, for example due to neurological or muscular diseases or pain syndromes, which prevent or significantly hinder independent mobility.

Neurodegenerative diseases: Individuals suffering from conditions such as multiple sclerosis, Parkinson’s disease, muscular dystrophies, or ALS, which lead to progressive loss of muscle control and strength.

Fatigue: Individuals for whom prolonged walking or manual operation of a wheelchair is excessively demanding due to illness or health condition, causing rapid fatigue and exhaustion.

Age-related limitations: Older people who, due to age-related reductions in mobility and strength, may benefit from an electric wheelchair to maintain independence and mobility.

Rehabilitation and recovery periods: Individuals undergoing rehabilitation after injuries or surgeries who are temporarily unable to move independently may use an electric wheelchair as part of the treatment and recovery process.

CONTRAINDICATIONS

Physical or mental limitations (e.g. visual impairment) that prevent safe handling of the product.

Individuals who have difficulty judging distances or spatial relationships may have problems safely maneuvering an electric wheelchair. Electric wheelchairs require a certain level of manual ability and coordination to operate the joystick or other control devices. Persons who are unable to operate these controls effectively may not be able to use the electric wheelchair safely.

Although many individuals with cognitive impairments can safely use electric wheelchairs, in some cases severe impairments may prevent safe operation. Individuals who are unable to maintain a stable seated position may require additional support systems to safely use an electric wheelchair. Epilepsy or other conditions that may lead to sudden loss of consciousness or reaction may constitute a contraindication. If a person has impaired motor coordination or is unable to independently operate the wheelchair controls, this may be a contraindication. Individuals with disorders of consciousness that may affect their ability to safely operate an electric wheelchair may also be unsuitable for its use. In some cases, serious heart conditions or blood pressure disorders may limit the safe use of an electric wheelchair, especially if emotions or stress may trigger adverse reactions. Conditions such as advanced multiple sclerosis or other diseases affecting muscle control may require specialized adaptive solutions in wheelchairs. Problems with depth perception, spatial perception, or general orientation may significantly reduce the safety of using an electric wheelchair. Generally poor health or recent surgeries, especially involving the spine or lower limbs, may require postponing the use of the wheelchair until health has improved.

**LIST OF COMPONENTS**

Wheelchair, battery, charger, remote control, user manual

1.Backrest
2.Controller
3.Footrests
4.Front wheel
5.Push handles
6.Armrest
7.Seat
8.Frame
9.Battery
10.Drive wheel motor
11.Charger

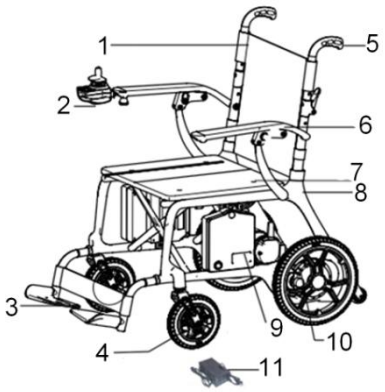


**TECHNICAL SPECIFICATIONS**

Material: Full carbon fiber frame
Dimensions (unfolded): Length 103 cm × Width 72.5 cm × Height 102 cm
Dimensions (folded): Length 72.5 cm × Width 48 cm × Height 78.5 cm
Motor: 2 × 24 V / 250 W brushless motors
Controller: 24 V / 35 A LED controller
Charger: 24 V / 2 A
Battery: 24 V / 13 Ah lithium-ion battery
Brake: Electromagnetic
Speed: 0–6 km/h
Seat dimensions: Width 50 cm × Depth 47 cm × Thickness 4.5 cm

Seat height from the ground: 52 cm
Front wheels: 8" honeycomb rubber wheels
Rear wheels: 12" honeycomb rubber wheels
Armrest height from the ground: 73 cm
Internal width between armrests: 56.5 cm
Braking distance: ≤ 1000 mm
Minimum turning radius: ≤ 900 mm
Driving range: Up to 20 km
Static stability: ≥ 6°
Dynamic stability: ≥ 6°
Maximum slope angle: 6°
Climbing ability: ≥ 6°
Maximum user weight: 220 kg
Net weight (without battery): 22 kg
Gross weight: 33 kg
Additional Information
Can the wheelchair be used as a seat in a motor vehicle? No
NOTE: Product dimensions may vary by ±2 cm.

This symbol indicates the maximum user weight.

**ASSEMBLY**
Remove the wheelchair and all remaining components from the packaging.

Install the controller on either the right or left armrest.

Hold the push handle with one hand and the seat frame with the other, then unfold the wheelchair by pulling the frame outward.

Lock the clamp by placing the U-shaped clamp onto the latch and pressing the lever downward.

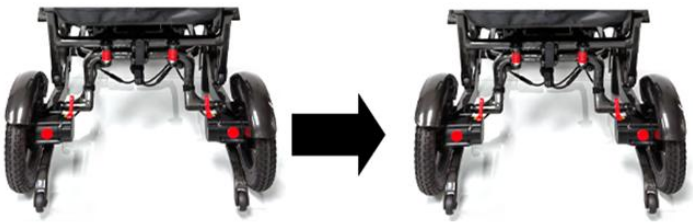

Lock the armrest by pressing it down and then rotating the small lever located on the side of the armrest upward. (Depending on the model, the release mechanism may be one of two different designs.)

**CONTROLLER**
1.LED Display
2.ON/OFF Button
3.Speed Decrease Button
4.Horn
5.Battery Level Indicator
6.Speed Level Indicator
7. Speed Increase Button

Power On
Press the ON/OFF button. The battery level indicators will illuminate sequentially from left to right.
Power Off
Press the ON/OFF button. All LED indicators will turn off.
Speed Adjustment
The speed of the electric wheelchair can be adjusted according to the user's preferences and the surrounding environment. The speed level indicator shows the currently selected maximum speed. Use the Speed Increase and Speed Decrease buttons to adjust the speed.
Horn
Press the Horn button to activate the audible warning signal. The horn will sound for as long as the button is pressed.
Battery Level Indicator
When the electric wheelchair is switched on, the battery level indicator displays the approximate remaining battery capacity. When all LED indicators are illuminated, the battery is fully charged.

**SAFETY INSTRUCTIONS**
Do not carry passengers.
Do not use the wheelchair on steep slopes.
Do not operate the wheelchair under the influence of alcohol.
Do not tow other vehicles.
Do not use or operate handheld communication devices, such as two-way radios or mobile phones, while driving.
Do not use the wheelchair without first reading the user manual.
Do not exceed the maximum safe incline angle of 13°.
Do not make sudden joystick movements while driving on slopes.
Do not carry passengers or exceed the maximum user weight while driving.
Do not press the controller ON/OFF button while driving.
Do not drive on soft terrain such as loose soil, gravel, or tall grass.
Do not attempt to climb steps higher than 50 mm unless a suitable ramp is provided.
Do not disassemble the wheelchair unless the electromagnetic brakes are engaged and the controller is switched off.
Do not operate the wheelchair when no one is seated in it.
Do not drive the wheelchair on the roadway. Use only sidewalks and designated pedestrian routes.
Do not change direction or reverse until the wheelchair has come to a complete stop.
Always select the lowest speed when descending a slope.
Always fasten the seat belt.
Always keep your feet on the footrests while driving.
Do not stand on the footrests.
Before driving, make sure the batteries are fully charged.
Charge the wheelchair in a well-ventilated area.
If the center wheel bolt becomes loose, replace it with a standard bolt using an appropriate wrench.
When descending a slope, move the seat as far forward as possible.
The wheelchair is designed to transport one person only.

WARNINGS AND RECOMMENDATIONS
Do not use the electric wheelchair if the motor drive is disengaged.
Do not disassemble the motor, as this may affect the wheelchair's performance and cause damage.
Precautions When Driving on Slopes
Do not climb slopes steeper than 12°.
Do not reverse while driving uphill, as this may cause the wheelchair to tip over.
Do not drive across side slopes exceeding 3°, as this significantly increases the risk of tipping over.
Note: The controller can be mounted on either the left or right armrest according to the user's needs. The controller mounting tube is secured with a knob located on the controller bracket and can be adjusted forward and backward as required.

**JOYSTICK AND CONTROLLER OPERATING INSTRUCTIONS**
Installation
Attach the controller to the controller mounting bracket.
Adjust the length of the controller mounting tube, then tighten the nut securely.

Connect the cables to the left motor, right motor, and battery.

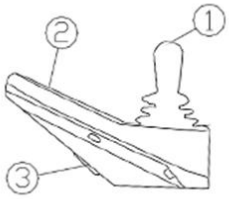


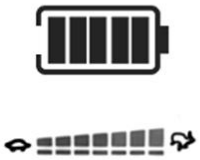

**CONTROLLER OPERATION**

Avoid striking the controller, especially the joystick. Do not hit or force the joystick while driving. Before operating the wheelchair, make sure that the control system is securely installed and functioning properly. Do not store the controller or its components in a damp environment for extended periods. If the controller comes into contact with food or beverages, clean it immediately.

Cleaning

Clean the controller and joystick using a soft cloth dampened with a diluted disinfectant solution. Take extra care when cleaning the joystick. Do not use abrasive cleaners or other aggressive cleaning agents.

**REAR WHEEL CLUTCH LEVER**

Electric Mode

When the wheelchair stops in electric mode, the electromagnetic braking system is automatically engaged, preventing the wheelchair from being pushed manually. To enable manual movement, move the red clutch lever to Manual Mode. In this mode, the electric drive is disengaged.

Manual Mode

To switch the wheelchair to manual mode, simply move the red clutch lever to the appropriate position.

Note: It is recommended to keep the wheelchair in Electric Mode whenever possible. The clutch function is intended only to allow manual pushing of the wheelchair when necessary, for example in shops or crowded areas.

Manually Pushing the Wheelchair

Move the motor clutch levers on both the left and right sides to the Manual Mode position.

The wheelchair can then be pushed manually.

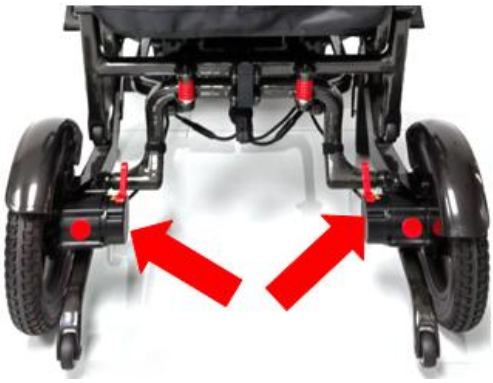

**FOLDING THE WHEELCHAIR**

Pull the small lever located on the outside of each armrest downward to unlock the armrests. (On some models, the armrests are released by pressing buttons instead of using levers.)

Release the rear locking mechanisms and lower the U-shaped locking bracket.
Hold the push handle with one hand and the seat frame with the other, then fold the wheelchair by bringing both parts together.

**Armrests**
Pull the small lever located on the outside of each armrest downward to unlock the armrests. Once unlocked, the armrests can be tilted backward.
For users who are unable to move their legs or operate the armrests independently, assistance from a caregiver is recommended.
Important: Anyone assisting the wheelchair user should be properly trained in the safe operation of the wheelchair.

**BATTERY**
Removing the Battery
Disconnect the power cable. Press the locking latch to release the battery from the frame, then slide the battery out of its compartment.

**Battery Use**
The electric wheelchair is equipped with a 24 V sealed, maintenance-free lithium-ion battery designed for deep discharge cycles. Although it may resemble a car battery, it must never be replaced with one, as automotive batteries are not designed for deep-cycle operation and are not safe for use in electric wheelchairs.

**BATTERY CHARGING AND DISCHARGING**
Before first use, fully charge the battery to achieve approximately 90% of its rated performance.
During the first few uses around your home or yard, drive slowly and avoid traveling too far until you become familiar with the wheelchair's controls. Then fully discharge the battery.
After the battery has been completely discharged, charge it for 8–14 hours before using the wheelchair again. This procedure allows the battery to reach more than 90% of its full performance.
After 4–5 complete charge and discharge cycles, the battery will reach its optimum performance and service life.
Important Battery Information
Regular charging ensures reliable operation and extends battery life. Whenever possible, keep the battery fully charged.
Infrequent or partial charging may permanently damage the battery, reduce its capacity, and shorten its service life.
If the wheelchair is not used regularly, charge the battery at least once a week.
CHARGER
The charger is one of the most important components of the electric wheelchair and provides safe, fast, and convenient battery charging.
Maintenance Recommendations
The motor carbon brushes should be inspected every 6 months by an authorized service center.
Protect the controller and joystick from moisture, as it may cause damage.
Regularly inspect the battery cables for signs of corrosion.
Clean the wheelchair using a damp cloth. Do not pour water over the wheelchair or wash it under running water.

**ELECTRIC WHEELCHAIR TROUBLESHOOTING AND SELF-CHECK**

If a malfunction occurs while operating the electric wheelchair, switch the power OFF before performing any inspection.
A complete power failure is indicated when all LED indicators on the control panel are off.
Inspection
Check that the controller plug is properly connected and not loose.
Check that the cable connecting the controller to the battery compartment is securely connected. If necessary, disconnect and reconnect the connector by holding the connector itself rather than the cable to avoid damaging the wires.
If the power is not restored after completing the above checks, or if you have any questions, contact an authorized service center immediately.
Note: The controller is equipped with a diagnostic system that continuously monitors the operation of both the controller and the motors. If a fault is detected, the corresponding error code will be displayed on the controller screen.

**IMPORTANT NOTICE – Serious incidents**
In the event of a "serious incident" related to the medical device that directly or indirectly led, could have led, or may lead to any of the following events:
a) death of a patient, user, or other person, or
b) temporary or permanent deterioration of the health of a patient, user, or other person, or
c) a serious public health threat,
the above "serious incident" must be reported to the manufacturer and to the competent authority of the Member State in which the user or patient resides.
NOTE: If pain, allergic reactions, or other disturbing or unclear symptoms related to the use of the medical device occur, consult a healthcare professional.
NOTE: It is prohibited to use the product in any manner other than its intended purpose.
**CLEANING AND MAINTENANCE**
User-performed maintenance includes cleaning, checking the tires, the battery, and the charging process. More advanced maintenance should be carried out by service personnel. It is recommended to inspect the wheelchair every two months and perform a full technical inspection once a year.
Cleaning the wheelchair
Regularly remove dust from the wheelchair surfaces. Use wax polish or a clean, soft cloth for cleaning.
Tires
Regularly check the wear of pneumatic tires and replace them when the tread depth reaches 1 mm.
Battery
The battery should be charged regularly. Fully discharging the battery before recharging is not recommended, as it shortens battery life.
STERILIZATION AND DISINFECTION
The wheelchair is not a sterile medical device. During daily use, it should be kept clean.
If the wheelchair becomes contaminated with blood, secretions, excretions, or other substances, wipe it with a disinfectant based on ammonium salts at a concentration of 1000–2000 mg/L, leave it for 30 minutes, then wipe with a clean, dry cloth and allow it to dry.
WHEELCHAIR DAMAGE AND SELF-CHECK
If any abnormalities occur during use, switch off the power and check the wheelchair.
Symptom: complete loss of power and the controller indicators are off.
Step 1: Check whether the controller plug is loose or disconnected.
Step 2: Check the connection between the battery box and the controller. If necessary, reconnect the plug by holding the connector, not the cable, to avoid damage to the wiring.
If power is not restored after performing the above steps or if other concerns arise, contact service immediately.
**STORAGE AND TRANSPORT CONDITIONS**
The electric wheelchair should be stored and transported under the following conditions:
Temperature range: 5°C – 40°C Relative humidity: ≤ 80% Atmospheric pressure: 860 hPa – 1060 hPa
Rated voltage Charger operating voltage: AC 220 V, 50 Hz Internal power supply voltage: DC 24 V
**DISPOSAL:** At the end of its service life, the product must be disposed of in accordance with applicable local, national and EU regulations concerning waste electrical and electronic equipment (WEEE Directive). The device must not be disposed of together with unsorted municipal waste. The product contains recyclable components, such as plastics, electronic components and batteries. Particular attention should be paid to the battery, which contains substances requiring appropriate handling and should be handed over to specialised collection points. For information on proper disposal methods, contact local authorities or an authorised seller. **NOTE:** Incorrect disposal may pose a risk to the environment and human health.

De

Vielen Dank für den Kauf unseres Produkts. Bitte lesen Sie diese Gebrauchsanweisung sorgfältig durch. Das Produkt darf erst verwendet werden, nachdem diese Anleitung gelesen und verstanden wurde. Wenn Sie die Warnhinweise, Hinweise oder Empfehlungen nicht verstehen, wenden Sie sich an eine medizinische Fachkraft oder den Händler, um Produktschäden oder Verletzungen zu vermeiden.

ACHTUNG: Alle Teile sind auf Beschädigungen zu überprüfen. Vor der ersten Verwendung ist der technische Zustand des Produkts sorgfältig zu kontrollieren und sicherzustellen, dass alle Teile vollständig und ordnungsgemäß montiert sind (falls zutreffend, achten Sie besonders auf Schrauben, Muttern, Nieten sowie andere Befestigungs- und Konstruktionselemente). Stellen Sie sicher, dass das Produkt nicht fehlerhaft oder beschädigt ist. Bei Feststellung von Schäden oder fehlenden Teilen darf das Produkt NICHT verwendet werden. Für weitere Informationen wenden Sie sich an den Verkäufer.

**ZIELPATIENTENGRUPPE**

Personen mit Erkrankungen, Funktionsstörungen oder Verletzungen, zu deren Behandlung, Rehabilitation oder zum Ausgleich dieses Produkt bestimmt ist (siehe Abschnitt zur Zweckbestimmung dieses Produkts in dieser Gebrauchsanweisung).

Das Produkt kann von der nutzenden Person selbstständig oder auf Empfehlung einer Ärztin bzw. eines Arztes, einer Therapeutin bzw. eines Therapeuten oder einer anderen Fachperson erworben werden. Sowohl beim eigenständigen Kauf als auch bei einer Empfehlung sind die verfügbaren Größen, erforderlichen Funktionen und Varianten des Produkts sowie die Indikationen und Kontraindikationen für die Anwendung und die vom Hersteller bereitgestellten Informationen zu berücksichtigen.

ZWECKBESTIMMUNG: Ein Elektrorollstuhl ist ein Fahrzeug, das konstruktiv für die Fortbewegung einer Person mit eingeschränkter Mobilität ausgelegt ist. Er wird von einem Motor angetrieben, dessen Konstruktion die Geschwindigkeit auf Gehgeschwindigkeit begrenzt.

INDIKATIONEN

Erhebliche Bewegungseinschränkungen: Personen mit stark eingeschränkter Muskelkraft, z. B. infolge neurologischer oder muskulärer Erkrankungen oder Schmerzsyndrome, die eine selbstständige Fortbewegung unmöglich machen oder erheblich erschweren.

Neurodegenerative Erkrankungen: Personen mit Erkrankungen wie Multipler Sklerose, Parkinson-Krankheit, Muskeldystrophien oder ALS, die zu einem fortschreitenden Verlust der Muskelkontrolle und -kraft führen.

Erschöpfung: Personen, für die längeres Gehen oder das manuelle Antreiben eines Rollstuhls aufgrund einer Erkrankung oder eines gesundheitlichen Zustands eine zu große Belastung darstellt und zu schneller Ermüdung und Erschöpfung führt.

Altersbedingte Einschränkungen: Ältere Personen mit altersbedingten Einschränkungen der Mobilität und Kraft, die mithilfe eines Elektrorollstuhls ihre Selbstständigkeit und Mobilität erhalten können.

Rehabilitation und Rekonvaleszenz: Personen in der Rehabilitation nach Verletzungen oder Operationen, die sich vorübergehend nicht selbstständig fortbewegen können, können einen Elektrorollstuhl als Teil des Behandlungs- und Genesungsprozesses nutzen.

KONTRAINDIKATIONEN

Körperliche oder geistige Einschränkungen (z. B. Sehbeeinträchtigungen), die einen sicheren Umgang mit dem Produkt verhindern.

Personen mit Schwierigkeiten bei der Einschätzung von Entfernungen oder räumlichen Gegebenheiten können Probleme beim sicheren Manövrieren eines Elektrorollstuhls haben.

Elektrorollstühle erfordern ein bestimmtes Maß an manueller Fähigkeit und Koordination zur Bedienung des Joysticks oder anderer Bedienelemente. Personen, die diese Bedienelemente nicht sicher bedienen können, sind möglicherweise nicht in der Lage, den Elektrorollstuhl sicher zu nutzen.

Obwohl viele Personen mit kognitiven Beeinträchtigungen Elektrorollstühle sicher nutzen können, können schwere Beeinträchtigungen in manchen Fällen eine sichere Steuerung verhindern.

Personen, die keine stabile Sitzposition halten können, benötigen möglicherweise zusätzliche Stützsysteme, um den Elektrorollstuhl sicher verwenden zu können.

Epilepsie oder andere Zustände, die zu plötzlichen Bewusstseins- oder Reaktionsverlusten führen können, können eine Kontraindikation darstellen.

Wenn eine Person Schwierigkeiten mit der Bewegungskoordination hat oder den Rollstuhl nicht selbstständig steuern kann, kann dies eine Kontraindikation darstellen.

Personen mit Bewusstseinsstörungen, die ihre Fähigkeit zur sicheren Steuerung eines Elektrorollstuhls beeinträchtigen, sind ebenfalls möglicherweise nicht für dessen Nutzung geeignet.

In einigen Fällen können schwere Herz- oder Blutdruckerkrankungen die sichere Nutzung eines Elektrorollstuhls einschränken, insbesondere wenn Emotionen oder Stress unerwünschte Reaktionen auslösen können.

Erkrankungen wie fortgeschrittene Multiple Sklerose oder andere Krankheiten, die die Muskelkontrolle beeinträchtigen, können spezielle adaptive Lösungen bei Rollstühlen erfordern.

Probleme mit der Tiefenwahrnehmung, räumlichen Wahrnehmung oder allgemeinen Orientierung können die Sicherheit bei der Nutzung eines Elektrorollstuhls erheblich einschränken.

Ein allgemein schlechter Gesundheitszustand oder kürzlich durchgeführte Operationen, insbesondere im Bereich der Wirbelsäule oder der unteren Extremitäten, können eine vorübergehende Aussetzung der Nutzung des Rollstuhls bis zur Verbesserung des Gesundheitszustands erforderlich machen.

**LIEFERUMFANG:** Elektrorollstuhl, Akku, Ladegerät, Fernbedienung, Gebrauchsanweisung

1.Rückenlehne
2.Steuergerät
3.Fußstützen
4.Vorderrad
5.Schiebegriffe
6.Armlehne
7.Sitz
8.Rahmen
9.Akku
10.Antriebsradmotor
11.Ladegerät

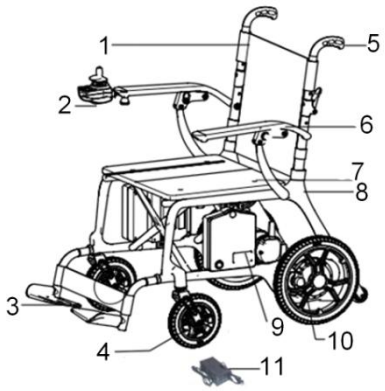

**TECHNISCHE DATEN**
Material: Rahmen vollständig aus Carbonfaser gefertigt
Abmessungen im aufgeklappten Zustand: Länge 103 cm × Breite 72,5 cm × Höhe 102 cm
Abmessungen im zusammengeklappten Zustand: Länge 72,5 cm × Breite 48 cm × Höhe 78,5 cm
Motor: 2 × bürstenloser 24 V / 250 W Motor
Steuergerät: 24 V / 35 A LED-Steuergerät
Ladegerät: 24 V / 2 A
Akku: 24 V / 13 Ah Lithium-Ionen-Akku
Bremse: Elektromagnetische Bremse
Geschwindigkeit: 0–6 km/h
Sitzabmessungen: Breite 50 cm × Tiefe 47 cm × Dicke 4,5 cm
Sitzhöhe vom Boden: 52 cm
Vorderräder: 8", Vollgummireifen in Wabenstruktur
Hinterräder: 12", Vollgummireifen in Wabenstruktur
Höhe der Armlehnen über dem Boden: 73 cm
Innenbreite zwischen den Armlehnen: 56,5 cm
Bremsweg: ≤ 1000 mm
Minimaler Wenderadius: ≤ 900 mm
Reichweite: bis zu 20 km
Statische Stabilität: ≥ 6°
Dynamische Stabilität: ≥ 6°
Maximale Neigung: 6°
Steigfähigkeit: ≥ 6°
Maximale Belastbarkeit: 220 kg
Nettogewicht ohne Akku: 22 kg
Bruttogewicht: 33 kg
Zusätzliche Informationen
Kann der Rollstuhl als Sitz in einem Kraftfahrzeug verwendet werden? Nein
ACHTUNG! Die einzelnen Produktabmessungen können um ±2 cm abweichen.

Dieses Symbol kennzeichnet das maximale Benutzergewicht.

**MONTAGE**
Nehmen Sie den Rollstuhl und alle übrigen Komponenten aus der Verpackung.

Montieren Sie das Steuergerät an der rechten oder linken Armlehne.

Greifen Sie mit einer Hand den Schiebegriff und mit der anderen den Sitzrahmen und klappen Sie den Rollstuhl durch Auseinanderziehen auf.

Verriegeln Sie die Klemme, indem Sie die U-förmige Klemme auf den Verschluss setzen und anschließend den Hebel nach unten drücken.

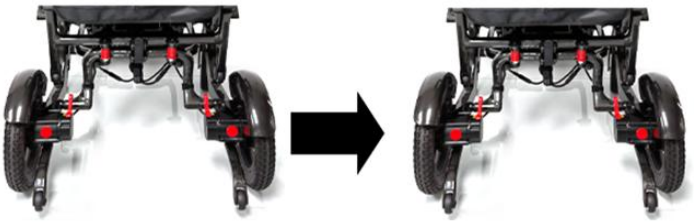

Verriegeln Sie die Armlehne, indem Sie sie nach unten drücken und anschließend den kleinen Hebel an der Seite der Armlehne nach oben drehen. (Je nach Modell kann die Verriegelung in zwei unterschiedlichen Ausführungen vorhanden sein.)

**STEUERGERÄT**

1.LED-Anzeige
2.Ein-/Aus-Taste
3.Geschwindigkeitsverringerung
4.Hupe
5.Akkuladezustandsanzeige
6.Geschwindigkeitsanzeige
7.Geschwindigkeitserhöhung

Einschalten
Drücken Sie die ON/OFF-Taste. Die Akkuladezustandsanzeigen leuchten nacheinander von links nach rechts auf.
Ausschalten
Drücken Sie die ON/OFF-Taste. Alle LED-Anzeigen erlöschen.
Geschwindigkeitsregelung
Die Geschwindigkeit des Elektrorollstuhls kann je nach den Bedürfnissen des Benutzers und den Umgebungsbedingungen eingestellt werden. Die Geschwindigkeitsanzeige zeigt die aktuell eingestellte Höchstgeschwindigkeit an. Die Einstellung erfolgt über die Tasten zur Erhöhung bzw. Verringerung der Geschwindigkeit.
Hupe
Durch Drücken der Hupentaste wird das akustische Signal aktiviert. Das Signal ertönt so lange, wie die Taste gedrückt gehalten wird.
Akkuladezustandsanzeige
Nach dem Einschalten des Elektrorollstuhls wird die Akkuladezustandsanzeige aktiviert und zeigt den ungefähren verbleibenden Ladezustand des Akkus an. Leuchten alle LED-Anzeigen, ist der Akku vollständig geladen.

**SICHERHEITSHINWEISE**

Befördern Sie keine weiteren Personen.
Benutzen Sie den Rollstuhl nicht auf steilen Hängen.
Benutzen Sie den Rollstuhl nicht unter Alkoholeinfluss.
Schleppen Sie keine anderen Fahrzeuge ab.
Benutzen oder bedienen Sie während der Fahrt keine tragbaren Kommunikationsgeräte wie Funkgeräte oder Mobiltelefone.
Verwenden Sie den Rollstuhl erst, nachdem Sie die Gebrauchsanweisung gelesen haben.
Überschreiten Sie nicht den maximal zulässigen Neigungswinkel von 13°.
Führen Sie auf Steigungen keine abrupten Bewegungen mit dem Joystick aus.
Befördern Sie keine weiteren Personen und überschreiten Sie während der Fahrt nicht die maximale Benutzerlast.
Betätigen Sie während der Fahrt nicht die ON/OFF-Taste des Steuergeräts.
Fahren Sie nicht auf weichem Untergrund wie lockerem Erdreich, Kies oder hohem Gras.
Versuchen Sie nicht, Hindernisse oder Stufen mit einer Höhe von mehr als 50 mm zu überwinden, sofern keine geeignete Rampe vorhanden ist.
Demontieren Sie den Rollstuhl nicht, solange die elektromagnetischen Bremsen nicht aktiviert und das Steuergerät nicht ausgeschaltet sind.
Benutzen Sie den Rollstuhl nicht, wenn sich keine Person darin befindet.
Fahren Sie nicht auf der Fahrbahn. Benutzen Sie ausschließlich Gehwege und dafür vorgesehene Verkehrsflächen.
Ändern Sie die Fahrtrichtung nicht und fahren Sie nicht rückwärts, bevor der Rollstuhl vollständig zum Stillstand gekommen ist.
Wählen Sie bei Bergabfahrten stets die niedrigste Geschwindigkeitsstufe.
Legen Sie immer den Sicherheitsgurt an.
Halten Sie während der Fahrt stets beide Füße auf den Fußstützen.
Stellen Sie sich nicht auf die Fußstützen.
Vergewissern Sie sich vor Fahrtantritt, dass die Akkus vollständig geladen sind.
Laden Sie den Rollstuhl in einem gut belüfteten Raum auf.
Sollte sich die zentrale Radschraube lösen, ersetzen Sie diese durch eine Standardschraube und ziehen Sie sie mit einem geeigneten Schraubenschlüssel fest.

Schieben Sie den Sitz bei Bergabfahrten möglichst weit nach vorne.
Der Rollstuhl ist ausschließlich für den Transport einer Person bestimmt.

WARNHINWEISE UND EMPFEHLUNGEN
Benutzen Sie den Elektrorollstuhl nicht, wenn der Motorantrieb entriegelt ist.
Demontieren Sie den Motor nicht, da dies die Funktion des Rollstuhls beeinträchtigen und zu Schäden führen kann.
Vorsichtsmaßnahmen beim Befahren von Steigungen
Befahren Sie keine Steigungen mit einem Neigungswinkel von mehr als 12°.
Fahren Sie beim Bergauffahren nicht rückwärts, da der Rollstuhl dadurch umkippen kann.
Befahren Sie keine seitlichen Neigungen von mehr als 3°, da hierbei ein erhöhtes Kipprisiko besteht.
Hinweis: Das Steuergerät kann je nach Bedarf des Benutzers sowohl an der linken als auch an der rechten Armlehne montiert werden. Die Haltestange des Steuergeräts wird mit einem Drehknopf an der Halterung befestigt und kann zur optimalen Positionierung nach vorne oder hinten verstellt werden.

**ANLEITUNG ZUR BEDIENUNG DES JOYSTICKS UND DES STEUERGERÄTS**

Montage
Befestigen Sie das Steuergerät an der Steuergerätehalterung.
Stellen Sie die Länge des Halterohres des Steuergeräts ein und ziehen Sie anschließend die Mutter fest.
Schließen Sie die Kabel an den linken und rechten Motor sowie an den Akku an.

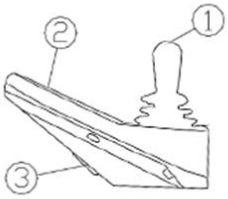

**BEDIENUNG DES STEUERGERÄTS**

Vermeiden Sie Stöße gegen das Steuergerät, insbesondere gegen den Joystick. Während der Fahrt dürfen keine ruckartigen Bewegungen oder Schläge auf den Joystick ausgeführt werden. Vergewissern Sie sich vor der Benutzung, dass das Steuerungssystem ordnungsgemäß befestigt ist und zuverlässig funktioniert. Bewahren Sie das Steuergerät oder seine Komponenten nicht über längere Zeit in feuchter Umgebung auf. Falls das Steuergerät mit Lebensmitteln oder Getränken in Kontakt kommt, reinigen Sie es unverzüglich.
Reinigung
Reinigen Sie das Steuergerät und den Joystick mit einem weichen Tuch, das mit einem verdünnten Desinfektionsmittel angefeuchtet wurde. Gehen Sie bei der Reinigung des Joysticks besonders vorsichtig vor. Verwenden Sie keine Scheuermittel oder andere aggressive Reinigungsmittel.

**KUPPLUNGSHEBEL DER HINTERRÄDER**

Elektrischer Modus
Nachdem der Rollstuhl im elektrischen Modus angehalten wurde, wird die elektromagnetische Bremse automatisch aktiviert, wodurch ein manuelles Schieben des Rollstuhls verhindert wird. Um den Rollstuhl von Hand bewegen zu können, stellen Sie den roten Kupplungshebel auf den manuellen Modus. In diesem Modus wird der elektrische Antrieb getrennt.
Manueller Modus
Um den Rollstuhl in den manuellen Modus zu schalten, stellen Sie den roten Kupplungshebel einfach in die entsprechende Position.
Hinweis: Es wird empfohlen, den Rollstuhl möglichst im elektrischen Modus zu betreiben. Die Kupplungsfunktion dient ausschließlich dazu, den Rollstuhl bei Bedarf manuell bewegen zu können, beispielsweise in Geschäften oder an stark frequentierten Orten.
Manuelles Schieben des Rollstuhls
Stellen Sie die Kupplungshebel der linken und rechten Antriebsmotoren auf die Position Manueller Modus.
Anschließend kann der Rollstuhl von Hand geschoben werden.

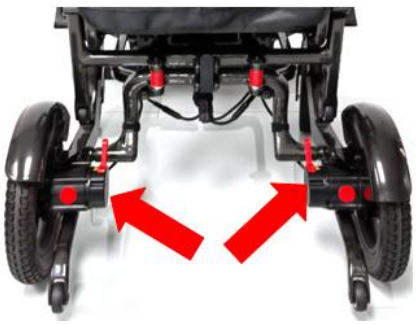

**ZUSAMMENKLAPPEN DES ROLLSTUHLS**
Ziehen Sie den kleinen Hebel an der Außenseite der Armlehnen nach unten, um diese zu entriegeln. (Bei einigen Modellen werden anstelle des Hebels Entriegelungstasten verwendet.)

Entriegeln Sie die hinteren Verriegelungen und senken Sie die U-förmige Verriegelung ab.
Greifen Sie mit einer Hand den Schiebegriff und mit der anderen den Sitzrahmen und klappen Sie den Rollstuhl zusammen, indem Sie beide Teile aufeinander zubewegen.

**Armlehnen**
Ziehen Sie den kleinen Hebel an der Außenseite der Armlehnen nach unten, um diese zu entriegeln. Nach dem Entriegeln können die Armlehnen nach hinten geklappt werden.
Benutzer, die ihre Beine oder die Armlehnen nicht selbstständig bedienen können, sollten von einer Betreuungsperson unterstützt werden.
Wichtig: Jede Person, die den Benutzer unterstützt, sollte in der sicheren Handhabung des Rollstuhls entsprechend eingewiesen sein.

**AKKU**
Entnehmen des Akkus
Trennen Sie das Stromkabel. Drücken Sie anschließend die Verriegelung, um den Akku vom Rahmen zu lösen, und ziehen Sie ihn aus dem Akkufach heraus.

**Verwendung des Akkus**
Der Elektrorollstuhl ist mit einem wartungsfreien, versiegelten 24-V-Lithium-Ionen-Akku ausgestattet, der für tiefe Entladezyklen ausgelegt ist.
Obwohl er einer Fahrzeugbatterie ähnelt, darf er nicht durch eine Autobatterie ersetzt werden, da diese nicht für tiefe Entladezyklen ausgelegt ist und keinen sicheren Betrieb eines Elektrorollstuhls gewährleistet.
**LADEN UND ENTLADEN DES AKKUS**
Vor der ersten Verwendung muss der Akku vollständig aufgeladen werden, damit er etwa 90 % seiner vorgesehenen Leistungsfähigkeit erreicht.
Während der ersten Fahrten im Haus oder auf dem Grundstück sollte der Rollstuhl langsam bewegt und nicht zu weit gefahren werden, bis sich der Benutzer mit der Bedienung vertraut gemacht hat. Anschließend sollte der Akku vollständig entladen werden.
Nach vollständiger Entladung ist der Akku 8–14 Stunden aufzuladen, bevor der Rollstuhl wieder verwendet wird. Durch dieses Verfahren erreicht der Akku mehr als 90 % seiner vorgesehenen Leistungsfähigkeit.

Nach 4–5 vollständigen Lade- und Entladezyklen erreicht der Akku seine volle Leistungsfähigkeit und optimale Lebensdauer.
Wichtige Informationen zum Akku
Regelmäßiges Laden gewährleistet einen zuverlässigen Betrieb und eine lange Lebensdauer des Akkus. Halten Sie den Akku nach Möglichkeit stets vollständig geladen.
Seltenes oder unvollständiges Laden kann zu dauerhaften Schäden am Akku führen, seine Kapazität verringern und seine Lebensdauer verkürzen.
Wird der Rollstuhl nicht regelmäßig benutzt, sollte der Akku mindestens einmal pro Woche aufgeladen werden.

**LADEGERÄT**
Das Ladegerät ist eine der wichtigsten Komponenten des Elektrorollstuhls und ermöglicht ein sicheres, schnelles und komfortables Laden des Akkus.
Wartungshinweise
Die Kohlebürsten des Motors sollten alle 6 Monate von einem autorisierten Kundendienst überprüft werden.
Schützen Sie das Steuergerät und den Joystick vor Feuchtigkeit, da diese zu Beschädigungen führen kann.
Überprüfen Sie die Akkukabel regelmäßig auf Anzeichen von Korrosion.
Reinigen Sie den Rollstuhl mit einem feuchten Tuch. Übergießen Sie den Rollstuhl nicht mit Wasser und reinigen Sie ihn nicht unter fließendem Wasser.

**STÖRUNGEN DES ELEKTROROLLSTUHLS UND SELBSTDIAGNOSE**
Tritt während des Betriebs des Elektrorollstuhls eine Störung auf, schalten Sie zunächst die Stromversorgung aus, bevor Sie mit der Überprüfung beginnen.
Ein vollständiger Stromausfall wird dadurch angezeigt, dass alle LEDs am Bedienfeld erloschen sind.
Überprüfung
Überprüfen Sie, ob der Stecker des Steuergeräts korrekt angeschlossen und nicht locker ist.
Überprüfen Sie, ob das Verbindungskabel zwischen Steuergerät und Akkufach ordnungsgemäß angeschlossen ist. Falls erforderlich, trennen Sie den Stecker und schließen Sie ihn wieder an. Fassen Sie dabei den Stecker selbst und nicht das Kabel an, um Beschädigungen der Leitungen zu vermeiden.
Sollte die Stromversorgung nach diesen Maßnahmen nicht wiederhergestellt werden oder bestehen weiterhin Zweifel, wenden Sie sich unverzüglich an einen autorisierten Kundendienst.
Hinweis: Das Steuergerät verfügt über ein Diagnosesystem, das die Funktion des Steuergeräts und der Motoren kontinuierlich überwacht. Wird eine Störung erkannt, erscheint der entsprechende Fehlercode auf dem Display des Steuergeräts.
HINWEIS – Meldung schwerwiegender Vorkommnisse
Im Falle eines im Zusammenhang mit dem Produkt auftretenden „schwerwiegenden Vorkommnisses“, das direkt oder indirekt zu einem der folgenden Ereignisse geführt hat, hätte führen können oder führen kann:
a) Tod einer Patientin, eines Patienten, einer nutzenden Person oder einer anderen Person oder
b) vorübergehende oder dauerhafte Verschlechterung des Gesundheitszustands einer Patientin, eines Patienten, einer nutzenden Person oder einer anderen Person oder
c) ernsthafte Gefahr für die öffentliche Gesundheit,
muss dieses „schwerwiegende Vorkommnis“ dem Hersteller sowie der zuständigen Behörde des Mitgliedstaats gemeldet werden, in dem die nutzende Person ihren Wohnsitz hat.
Für Deutschland ist die zuständige Behörde das Bundesinstitut für Arzneimittel und Medizinprodukte (BfArM).
Treten während der Anwendung Schmerzen, allergische Reaktionen oder andere ungewöhnliche und nicht eindeutig erklärbare Symptome im Zusammenhang mit der Verwendung des Medizinprodukts auf, wenden Sie sich bitte an eine medizinische Fachperson.
Das Produkt darf ausschließlich gemäß seiner vorgesehenen Zweckbestimmung verwendet werden. Eine zweckfremde Nutzung ist untersagt.

**REINIGUNG UND WARTUNG**
Die vom Benutzer durchzuführende Wartung umfasst Reinigung sowie die Kontrolle der Reifen, des Akkus und des Ladevorgangs. Weitergehende Wartungsarbeiten sollten durch Servicepersonal durchgeführt werden. Es wird empfohlen, den Rollstuhl alle zwei Monate zu kontrollieren sowie einmal jährlich eine vollständige technische Inspektion durchzuführen.
Reinigung des Rollstuhls
Entfernen Sie regelmäßig Staub von den Oberflächen des Rollstuhls. Verwenden Sie zur Reinigung Wachspolitur oder ein sauberes, weiches Tuch.
Reifen: Prüfen Sie regelmäßig den Verschleiß der Luftreifen und ersetzen Sie diese, wenn die Profiltiefe 1 mm erreicht.
Akku: Der Akku sollte regelmäßig geladen werden. Es wird nicht empfohlen, ihn vor dem erneuten Laden vollständig zu entladen, da dies die Lebensdauer verkürzt.
STERILISATION UND DESINFEKTION
Der Elektrorollstuhl ist kein steriles Medizinprodukt. Im täglichen Gebrauch ist er sauber zu halten.
Wenn der Elektrorollstuhl mit Blut, Sekreten, Ausscheidungen oder anderen Substanzen verunreinigt wird, ist er mit einem Desinfektionsmittel auf Basis von Ammoniumsalzen in einer Konzentration von 1000–2000 mg/L abzuwischen, 30 Minuten einwirken zu lassen, anschließend mit einem sauberen, trockenen Tuch abzuwischen und anschließend trocknen zu lassen.

**SCHÄDEN AM ROLLSTUHL UND SELBSTKONTROLLE**
Bei Auftreten von Unregelmäßigkeiten während der Nutzung ist die Stromversorgung auszuschalten und der Rollstuhl zu überprüfen.
Symptom: vollständiger Stromausfall und die Anzeigen am Controller sind aus.
Schritt 1: Prüfen, ob der Controller-Stecker locker ist oder sich gelöst hat.

Schritt 2: Verbindung zwischen Akkubox und Controller prüfen. Falls erforderlich, den Stecker erneut anschließen, indem am Steckverbinder und nicht am Kabel gezogen wird, um Schäden an der Verkabelung zu vermeiden.
Wird die Stromversorgung nach Durchführung der oben genannten Schritte nicht wiederhergestellt oder bestehen weitere Zweifel, ist umgehend der Service zu kontaktieren.

**LAGER- UND TRANSPORTBEDINGUNGEN**

Der Elektrorollstuhl ist unter folgenden Bedingungen zu lagern und zu transportieren:
Temperaturbereich: 5 °C – 40 °C
Relative Luftfeuchtigkeit: ≤ 80 %
Atmosphärischer Druck: 860 hPa – 1060 hPa
Nennspannung
Betriebsspannung des Ladegeräts: AC 220 V, 50 Hz
Spannung der internen Stromversorgung: DC 24 V

**ENTSORGUNG:** Nach Ende der Nutzungsdauer ist das Produkt gemäß den geltenden lokalen, nationalen und EU-Vorschriften für Elektro- und Elektronik-Altgeräte (WEEE-Richtlinie) zu entsorgen. Das Gerät darf nicht zusammen mit unsortiertem Hausmüll entsorgt werden. Das Produkt enthält recycelbare Bestandteile wie Kunststoffe, elektronische Komponenten und Akkus. Besondere Aufmerksamkeit ist dem Akku zu widmen, da er Stoffe enthält, die eine sachgemäße Behandlung erfordern, und bei spezialisierten Sammelstellen abgegeben werden sollte. Informationen zu den richtigen Entsorgungsmethoden erhalten Sie bei den örtlichen Behörden oder einem autorisierten Verkäufer. **ACHTUNG:** Eine unsachgemäße Entsorgung kann eine Gefahr für die Umwelt und die menschliche Gesundheit darstellen.

==========

**WICHTIGE INFORMATION FÜR UNSERE KUNDEN: GARANTIE UND GEWÄHRLEISTUNG FÜR AKKUS**

Liebe Kunden,

wir möchten Ihnen wichtige Informationen zur Garantie und Gewährleistung für die Akkus unserer Produkte geben.

Leider deckt die Garantie keine Verschleißteile wie Akkus ab. Das bedeutet, wenn der Akku an Ihrem Produkt nicht mehr funktioniert, gilt die Garantie nicht.

Aber keine Sorge! Wenn Sie einen defekten Akku haben, können Sie sich auf die Gewährleistung verlassen. Das bedeutet, dass wir die Situation prüfen und gegebenenfalls den Akku ersetzen, wenn Sie den Defekt innerhalb von 14 Tagen nach Erhalt der Ware melden.

**Es ist wichtig zu beachten, dass Sie den Defekt so schnell wie möglich melden müssen, innerhalb von 14 Tagen nach Erhalt der Ware.**

**GARANTIEBEDINGUNGEN**

Die Garantie deckt folgende Fälle nicht ab:
- Subjektive Wahrnehmungen, die keine funktionellen Probleme darstellen.
- Abnutzung und Alterung (z. B. lackierte Oberflächen, natürliche Verfärbung von Materialien). Fälle, in denen die Garantie erlischt:
- Unregelmäßige Überprüfung der vom Hersteller empfohlenen Punkte.
- Unsachgemäße oder mangelhafte Wartung.
- Nicht bestimmungsgemäße oder übermäßige Nutzung.
- Nicht autorisierte Modifikationen.
- Schäden durch äußere Einflüsse wie Ruß, Chemikalien, Vogelkot, sauren Regen, Steine, Metallstaub.
- Naturkatastrophen wie Taifune, Überschwemmungen, Brände, Erdbeben.
- Nicht von der Garantie abgedeckte Kosten: Austausch von Verschleißteilen wie Akku, Reifen, Sicherungen, Kunststoff- oder Glasteilen, Schmiermitteln.
- Kosten für Inspektionen, Einstellungen, Ölwechsel, Reinigung.
- Kosten für regelmäßige Inspektionen, wie vom Hersteller empfohlen.
- Kosten, die durch nicht autorisierte Reparaturzentren verursacht wurden.

**Achtung: Bewahren Sie den Karton des Rollstuhls auf! Dies ist eine Bedingung der Garantie!**

Cz

Děkujeme vám za zakoupení našeho produktu. Před použitím si prosím pečlivě prostudujte tento návod k použití. Výrobek nesmí být používán před přečtením a úplným porozuměním tohoto návodu. Pokud nerozumíte varováním, upozorněním nebo doporučením, obraťte se na zdravotnického pracovníka nebo prodejce, abyste předešli poškození výrobku nebo zranění. UPOZORNĚNÍ: Zkontrolujte všechny části, zda nejsou poškozené. Před prvním použitím důkladně zkontrolujte technický stav výrobku a ujistěte se, že jsou všechny části kompletní a správně namontované (je-li to relevantní, věnujte zvláštní pozornost šroubům, maticím, nýtům a dalším upevňovacím a konstrukčním prvkům). Ujistěte se, že výrobek není vadný ani poškozený. V případě zjištění jakéhokoli poškození nebo chybějících částí výrobek NEPOUŽÍVEJTE. Pro více informací kontaktujte prodejce.

CÍLOVÁ SKUPINA PACIENTŮ

Osoby trpící nemocemi, dysfunkcemi nebo zraněními, k jejichž léčbě/rehabilitaci nebo kompenzaci je tento výrobek určen (viz část o určeném použití výrobku v tomto návodu k použití). Výrobek si může uživatel zakoupit samostatně nebo na doporučení lékaře, terapeuta či jiného odborníka. Ať už si výrobek zakoupíte sami nebo na doporučení lékaře/terapeuta/jiného odborníka, musíte vzít v úvahu dostupné velikosti/potřebné funkce a varianty výrobku, indikace a kontraindikace použití a informace poskytnuté výrobcem.

POUŽITÍ: Elektrický invalidní vozík je vozidlo konstrukčně navržené pro pohyb osoby se zdravotním postižením. Je poháněn motorem, jehož konstrukce omezuje rychlost na rychlost chůze.

INDIKACE

Výrazná omezení pohyblivosti: Osoby se závažným omezením svalové síly, například v důsledku neurologických nebo svalových onemocnění či bolestivých syndromů, které znemožňují nebo výrazně ztěžují samostatný pohyb.

Neurodegenerativní onemocnění: Osoby trpící onemocněními, jako je roztroušená skleróza, Parkinsonova choroba, svalové dystrofie nebo ALS, která vedou k postupné ztrátě svalové kontroly a síly.

Únava: Osoby, pro které je dlouhodobý pohyb nebo ruční ovládání invalidního vozíku příliš zatěžující vzhledem k onemocnění nebo zdravotnímu stavu, což vede k rychlé únavě a vyčerpání.

Věkem podmíněná omezení: Starší osoby, které mají v důsledku věku sníženou pohyblivost a sílu, mohou využít elektrický invalidní vozík k zachování samostatnosti a mobility.

Rehabilitace a rekonvalescence: Osoby v průběhu rehabilitace po úrazech nebo operacích, které se dočasně nemohou samostatně pohybovat, mohou elektrický invalidní vozík používat jako součást léčby a návratu ke zdraví.

**KONTRAINDIKACE**

Tělesná nebo duševní omezení (např. zrakové postižení), která znemožňují bezpečné zacházení s výrobkem.

Osoby s obtížemi při posuzování vzdálenosti nebo prostoru mohou mít problém s bezpečným manévrováním elektrického invalidního vozíku. Elektrické invalidní vozíky vyžadují určitou manuální zručnost a koordinaci pro ovládání joysticku nebo jiných ovládacích prvků. Osoby, které nejsou schopny tato zařízení účinně ovládat, nemusí být schopny vozík bezpečně používat.

Přestože mnoho osob s kognitivními poruchami může elektrické invalidní vozíky bezpečně používat, u některých mohou závažné poruchy znemožnit bezpečné řízení. Osoby, které nejsou schopny udržet stabilní sedací polohu, mohou vyžadovat dodatečné podpůrné systémy pro bezpečné používání elektrického invalidního vozíku. Epilepsie nebo jiné stavy, které mohou vést k náhlému zhoršení vědomí nebo reakcí, mohou představovat kontraindikaci. Pokud má osoba potíže s koordinací pohybů nebo není schopna samostatně ovládat řízení invalidního vozíku, může to představovat kontraindikaci. Osoby s poruchami vědomí, které mohou ovlivnit jejich schopnost bezpečně ovládat invalidní vozík, mohou být rovněž nevhodné k jeho používání. V některých případech mohou závažné srdeční potíže nebo poruchy krevního tlaku omezit možnost bezpečného používání elektrického invalidního vozíku, zejména pokud mohou emoce nebo stres vyvolat nežádoucí reakce. Onemocnění, jako je pokročilá roztroušená skleróza nebo jiná onemocnění ovlivňující svalovou kontrolu, mohou vyžadovat specializovaná adaptační řešení u invalidních vozíků. Problémy s vnímáním hloubky, prostoru nebo celkovou orientací mohou významně omezit bezpečnost používání elektrického invalidního vozíku. Celkově špatný zdravotní stav nebo nedávné operace, zejména v oblasti páteře nebo dolních končetin, mohou vyžadovat dočasné přerušení používání invalidního vozíku do zlepšení zdravotního stavu.

**SEZNAM SOUČÁSTÍ:** Invalidní vozík, akumulátor, nabíječka, dálkové ovládání, návod k použití

1.Opěradlo
2.Ovladač
3.Opěrky nohou
4.Přední kolo
5.Madla pro tlačení
6.Područka
7.Sedák
8.Rám
9.Akumulátor
10.Motor hnacího kola
11.Nabíječka

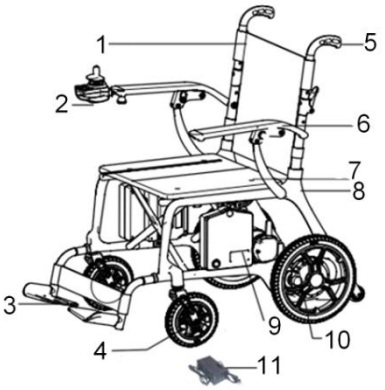


**TECHNICKÁ SPECIFIKACE**

Materiál: rám vyrobený z uhlíkových vláken
Rozměry v rozloženém stavu: délka 103 cm × šířka 72,5 cm × výška 102 cm
Rozměry ve složeném stavu: délka 72,5 cm × šířka 48 cm × výška 78,5 cm
Motor: 2 × bezkartáčový motor 24 V / 250 W
Ovladač: LED ovladač 24 V / 35 A
Nabíječka: 24 V / 2 A
Akumulátor: lithium-iontový 24 V / 13 Ah
Brzda: elektromagnetická
Rychlost: 0–6 km/h
Rozměry sedáku: šířka 50 cm × hloubka 47 cm × tloušťka 4,5 cm
Výška sedáku od země: 52 cm

Přední kola: 8", gumová, voštinová konstrukce (honeycomb)
Zadní kola: 12", gumová, voštinová konstrukce (honeycomb)
Výška područek od země: 73 cm
Vnitřní šířka mezi područkami: 56,5 cm
Brzdná dráha: ≤ 1000 mm
Minimální poloměr otáčení: ≤ 900 mm
Dojezd: až 20 km
Statická stabilita: ≥ 6°
Dynamická stabilita: ≥ 6°
Maximální sklon terénu: 6°
Schopnost stoupání: ≥ 6°
Maximální nosnost: 220 kg
Čistá hmotnost bez akumulátoru: 22 kg
Hrubá hmotnost: 33 kg
Doplňující informace
Lze invalidní vozík používat jako sedadlo v motorovém vozidle: Ne
UPOZORNĚNÍ! Jednotlivé rozměry výrobku se mohou lišit o ±2 cm.

Tento symbol označuje maximální hmotnost uživatele.

**MONTÁŽ**
Vviměte invalidní vozík a všechny ostatní součásti z obalu.

Namontujte ovladač na pravou nebo levou područku.

Jednou rukou uchopte madlo pro tlačení a druhou rukou rám sedáku a rozložte vozík tahem jednotlivých částí směrem ven.

Zajistěte svorku (nasaďte svorku ve tvaru písmene „U“ na západku a poté stlačte páčku dolů).

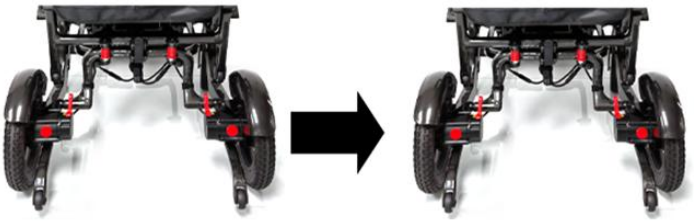

Zajistěte područku jejím stlačením a následným otočením malé páčky umístěné na boku područky směrem nahoru. (Tlačítko může být podle provedení výrobku ve dvou různých konstrukčních variantách.)

**OVLADAČ**
1.LED displej
2.Tlačítko zapnutí/vypnutí
3.Snížení rychlosti
4.Zvukový signál (klakson)
5.Ukazatel stavu nabití akumulátoru
6.Ukazatel rychlosti
7.Zvýšení rychlosti

Zapnutí napájení
Stiskněte tlačítko ON/OFF. Kontrolky stavu nabití akumulátoru se postupně rozsvítí zleva doprava.
Vypnutí napájení
Stiskněte tlačítko ON/OFF. Všechny LED kontrolky zhasnou.
Nastavení rychlosti
Rychlost elektrického invalidního vozíku lze nastavit podle potřeb uživatele a podmínek okolního prostředí. Ukazatel rychlosti zobrazuje aktuálně nastavenou maximální rychlost. Rychlost se nastavuje pomocí tlačítek pro zvýšení a snížení rychlosti.
Klakson
Stisknutím tlačítka klaksonu se aktivuje zvukový signál. Signál bude znít po celou dobu, kdy je tlačítko stisknuté.
Ukazatel stavu nabití akumulátoru
Po zapnutí elektrického invalidního vozíku se aktivuje ukazatel stavu nabití akumulátoru, který zobrazuje přibližnou zbývající kapacitu akumulátoru. Pokud svítí všechny LED kontrolky, je akumulátor plně nabitý.

**BEZPEČNOSTNÍ POKYNY**
Nepřepravujte další osoby.
Nepoužívejte vozík na strmých svazích.
Nepoužívejte vozík pod vlivem alkoholu.
Netahejte jiná vozidla.
Během jízdy nepoužívejte ani nezapínejte přenosná komunikační zařízení, jako jsou vysílačky nebo mobilní telefony.
Nepoužívejte vozík bez předchozího seznámení s návodem k použití.
Nepřekračujte maximální bezpečný sklon 13°.
Při jízdě ve svahu neprovádějte prudké pohyby joystickem.
Během jízdy nepřepravujte další osoby ani nepřekračujte maximální nosnost.
Během jízdy nemačkejte tlačítko ON/OFF na ovladači.
Nepohybujte se po měkkém povrchu, jako je sypká zemina, štěrk nebo vysoká tráva.
Nepokoušejte se překonávat schody nebo překážky vyšší než 50 mm, pokud není k dispozici vhodná nájezdová rampa.
Vozík nerozebírejte, pokud nejsou elektromagnetické brzdy aktivovány a ovladač vypnutý.
Nepoužívejte vozík, pokud na něm nikdo nesedí.
Nepohybujte se s vozíkem po vozovce; používejte pouze chodníky a komunikace určené pro chodce.
Neměňte směr jízdy ani necouvejte, dokud se vozík úplně nezastaví.
Při sjíždění svahu vždy nastavte nejnižší rychlost.
Vždy používejte bezpečnostní pás.
Během jízdy mějte nohy vždy na opěrkách nohou.
Nestoupejte na opěrky nohou.
Před zahájením jízdy se ujistěte, že jsou akumulátory plně nabité.
Vozík nabíjejte v dobře větrané místnosti.
Pokud se uvolní středový šroub kola, vyměňte jej za standardní šroub a utáhněte vhodným klíčem.
Při sjíždění svahu posuňte sedadlo co nejvíce dopředu.
Vozík je určen k přepravě pouze jedné osoby.
Upozornění a doporučení
Nepoužívejte elektrický invalidní vozík, pokud je pohon motoru odblokovaný.
Nerozebírejte motor, protože by mohlo dojít ke zhoršení jízdních vlastností vozíku a jeho poškození.
Bezpečnostní opatření při jízdě ve svahu
Nepřekonávejte svahy se sklonem větším než 12°.
Při jízdě do kopce necouvejte, protože by mohlo dojít k převrácení vozíku.
Nepohybujte se po bočních svazích se sklonem větším než 3°, protože hrozí vysoké riziko převrácení vozíku.
Upozornění: Ovladač lze namontovat na levou i pravou područku podle potřeb uživatele. Tyč držáku ovladače je zajištěna otočným knoflíkem umístěným na držáku ovladače a umožňuje nastavení jeho polohy dopředu i dozadu.

**NÁVOD K OBSLUZE JOYSTICKU A OVLADAČE**

Montáž
Připevněte ovladač k držáku ovladače.
Nastavte délku trubky držáku ovladače a poté utáhněte matici.
Připojte kabely k levému a pravému motoru a k akumulátoru.

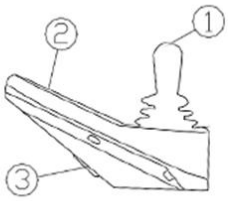

**OBSLUHA OVLADAČE**
Vyvarujte se nárazů do ovladače, zejména do joysticku. Během jízdy joystick prudce nestlačujte ani do něj neudeřujte. Před použitím se ujistěte, že je řídicí systém správně upevněn a spolehlivě funguje. Ovladač ani jeho součásti neskladujte dlouhodobě ve vlhkém prostředí. Pokud přijde ovladač do kontaktu s potravinami nebo nápoji, ihned jej očistěte.
Čištění
K čištění ovladače a joysticku používejte měkký hadřík navlhčený zředěným dezinfekčním prostředkem. Při čištění joysticku postupujte obzvláště opatrně. Nepoužívejte abrazivní ani jiné agresivní čisticí prostředky.

**PÁKA SPOJKY ZADNÍHO KOLA**
Elektrický režim
Po zastavení vozíku v elektrickém režimu se automaticky aktivuje elektromagnetická brzda, která znemožní volné tlačení vozíku. Chcete-li umožnit ruční pohyb vozíku, přepněte červenou páku do ručního režimu. V tomto režimu je elektrický pohon odpojen.
Ruční režim
Pro přepnutí vozíku do ručního režimu jednoduše přesuňte červenou páku do příslušné polohy.
Upozornění: Doporučuje se ponechávat vozík v elektrickém režimu. Funkce spojky slouží pouze k umožnění ručního tlačení vozíku v případě potřeby, například v obchodech nebo na jiných frekventovaných místech.
Ruční tlačení vozíku
Přepněte páky spojky levého i pravého motoru do polohy ruční režim.
Poté lze vozík tlačit ručně.

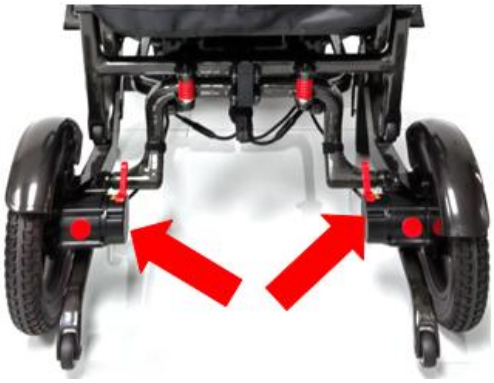

**SKLÁDÁNÍ INVALIDNÍHO VOZÍKU**
Zatáhněte malou páčku umístěnou na vnější straně područek směrem dolů, aby se odjistily. (U některých modelů jsou místo páček použita uvolňovací tlačítka.)

Odjistěte zadní zámky a sklopte zajišťovací prvek ve tvaru písmene U.
Jednou rukou uchopte madlo pro tlačení a druhou rám sedáku. Poté vozík složte přiblížením obou částí k sobě.

**Područky**
Zatáhněte malou páčku umístěnou na vnější straně područek směrem dolů, aby se odjistily. Po odjištění lze područky sklopit dozadu.
U uživatelů, kteří nejsou schopni samostatně pohybovat nohama nebo ovládat područky, se doporučuje využít pomoc doprovázející osoby.
Důležité: Každá osoba, která pomáhá uživateli invalidního vozíku, by měla být řádně proškolena v bezpečné obsluze invalidního vozíku.
**AKUMULÁTOR**
Vyjmutí akumulátoru
Odpojte napájecí kabel. Poté stiskněte zajišťovací západku, uvolněte akumulátor z rámu a vysuňte jej z prostoru pro akumulátor.

Použití akumulátoru
Elektrický invalidní vozík je vybaven bezúdržbovým, utěsněným lithium-iontovým akumulátorem 24 V, který je určen pro hluboké vybíjecí cykly.
Přestože se podobá automobilovému akumulátoru, nesmí být nahrazen automobilovým akumulátorem, protože ten není určen pro dlouhodobé vybíjení a nezajišťuje bezpečný provoz elektrického invalidního vozíku.

NABÍJENÍ A VYBÍJENÍ AKUMULÁTORU
Před prvním použitím akumulátor plně nabijte, aby dosáhl přibližně 90 % své jmenovité kapacity.
Během prvních jízd v domácnosti nebo na pozemku jezděte pomalu a nevzdalujte se příliš daleko, dokud se uživatel neseznámí s ovládáním vozíku. Poté akumulátor zcela vybijte.
Po úplném vybití nabíjejte akumulátor po dobu 8–14 hodin a poté vozík znovu používejte. Tento postup umožní akumulátoru dosáhnout více než 90 % jeho plného výkonu.
Po 4–5 úplných cyklech nabití a vybití dosáhne akumulátor plného výkonu a optimální životnosti.
Důležité informace o akumulátoru
Pravidelné nabíjení zajišťuje spolehlivý provoz a dlouhou životnost akumulátoru. Je-li to možné, udržujte akumulátor vždy plně nabitý.
Nepravidelné nebo neúplné nabíjení může způsobit trvalé poškození akumulátoru, snížení jeho kapacity a zkrácení jeho životnosti.
Pokud není vozík pravidelně používán, nabíjejte akumulátor alespoň jednou týdně.

NABÍJEČKA
Nabíječka je jednou z nejdůležitějších součástí elektrického invalidního vozíku a zajišťuje bezpečné, rychlé a pohodlné nabíjení akumulátoru.
Doporučení pro údržbu
Uhlíkové kartáče motoru nechte kontrolovat každých 6 měsíců v autorizovaném servisu.
Chraňte ovladač a joystick před vlhkostí, která může způsobit jejich poškození.
Pravidelně kontrolujte kabely akumulátoru, zda nevykazují známky koroze.
K čištění vozíku používejte vlhký hadřík. Nepolévejte vozík vodou ani jej nemyjte pod tekoucí vodou.

PORUCHY ELEKTRICKÉHO INVALIDNÍHO VOZÍKU A KONTROLA UŽIVATELEM
V případě poruchy elektrického invalidního vozíku během používání nejprve vypněte napájení a teprve poté začněte zařízení kontrolovat.

Úplný výpadek napájení je signalizován zhasnutím všech LED kontrolek na ovládacím panelu.
Kontrola
Zkontrolujte, zda je konektor ovladače správně připojen a není uvolněný.
Zkontrolujte, zda je správně připojen kabel spojující ovladač s prostorem pro akumulátor. V případě potřeby konektor odpojte a znovu připojte. Uchopte přitom samotný konektor, nikoli kabel, aby nedošlo k jeho poškození.
Pokud po provedení výše uvedených kroků nedojde k obnovení napájení nebo pokud máte jakékoli pochybnosti, neprodleně kontaktujte autorizované servisní středisko.
Upozornění: Ovladač je vybaven diagnostickým systémem, který průběžně monitoruje jeho činnost i činnost motorů. V případě zjištění poruchy se na displeji ovladače zobrazí příslušný chybový kód.

**NEŽADOUCÍ PŘÍHODA**

V případě "vážného incidentu" souvisejícího s produktem, který vede přímo nebo nepřímo, může nebo by mohla vést k některé z následujících
událostí:
a) úmrtí pacienta, uživatele nebo jiné osoby,
b) dočasné nebo trvalé zhoršení zdravotního stavu pacienta, uživatele nebo jiné osoby,
c) vážné ohrožení veřejného zdraví
tato "závažná událost" musí být nahlášena výrobci a příslušnému orgánu členského státu, v němž má uživatel nebo pacient bydliště. V případě ČR je příslušným orgánem SÚKL (Státní ústav pro kontrolu léčiv, Odbor zdravotnických prostředků. Uživatel/pacient jsou povinni písemně oznámit výrobci nebo zplnomocněnému zástupci a SÚKL jakoukoliv nežádoucí příhodu, která vznikla v souvislosti s použitím zdravotnického prostředku.

**PROHLÁŠENÍ:** Na tento výrobek bylo vydáno prohlášení o shodě s Nařízením (EU) MDR
2017/745 v platném znění a ve shodě s legislativními požadavky ČR na zdravotnické prostředky v platném znění.

**ČIŠTĚNÍ A ÚDRŽBA**

Údržba prováděná uživatelem zahrnuje čištění, kontrolu pneumatik, akumulátoru a procesu nabíjení. Pokročilejší údržbu by měl provádět servisní personál. Doporučuje se kontrola vozíku každé dva měsíce a kompletní technická prohlídka jednou ročně.
Čištění vozíku
Pravidelně odstraňujte prach z povrchu vozíku. K čištění používejte voskovou pastu nebo čistý, měkký hadřík.
Pneumatiky
Pravidelně kontrolujte opotřebení pneumatik a vyměňte je, když hloubka dezénu dosáhne 1 mm.
Akumulátor
Akumulátor by měl být pravidelně nabíjen. Nedoporučuje se jej před dalším nabíjením zcela vybít, protože to zkracuje jeho životnost.

**STERILIZACE A DEZINFEKCE**

Invalidní vozík není sterilní zdravotnický prostředek. Při každodenním používání je nutné udržovat jej v čistotě.
Pokud dojde ke znečištění vozíku krví, sekrety, exkrementy nebo jinými látkami, otřete jej dezinfekčním prostředkem na bázi amonných solí o koncentraci 1000–2000 mg/L, nechte působit 30 minut, poté otřete čistým suchým hadříkem a nechte uschnout.

**POŠKOZENÍ VOZÍKU A AUTOKONTROLA**

Pokud se během používání objeví abnormality, vypněte napájení a zkontrolujte vozík.
Příznak: úplná ztráta napájení a zhasnutí kontrolek na ovladači.
Krok 1: zkontrolujte, zda není zástrčka ovladače uvolněná nebo odpojená.
Krok 2: zkontrolujte spojení mezi skříňkou akumulátoru a ovladačem. V případě potřeby znovu připojte konektor, přičemž držte za konektor, nikoli za kabel, abyste zabránili poškození kabeláže.
Pokud po provedení výše uvedených kroků nedojde k obnovení napájení nebo vzniknou jiné pochybnosti, neprodleně kontaktujte servis.

**PODMÍNKY SKLADOVÁNÍ A PŘEPRAVY**

Elektrický invalidní vozík musí být skladován a přepravován za následujících podmínek:
Rozsah teplot: 5 °C – 40 °C
Relativní vlhkost: ≤ 80 %
Atmosférický tlak: 860 hPa – 1060 hPa
Jmenovité napětí
Provozní napětí nabíječky: AC 220 V, 50 Hz
Napětí vnitřního napájení: DC 24 V

**LIKVIDACE:** Po skončení doby používání musí být výrobek zlikvidován v souladu s platnými místními, národními a unijními předpisy týkajícími se odpadních elektrických a elektronických zařízení (směrnice WEEE). Zařízení se nesmí vyhazovat společně s netříděným komunálním odpadem. Výrobek obsahuje recyklovatelné prvky, jako jsou plasty, elektronické součásti a akumulátory. Zvláštní pozornost je třeba věnovat baterii, která obsahuje látky vyžadující odpovídající zacházení a měla by být předána do specializovaných sběrných míst. Pro získání informací o správných způsobech likvidace kontaktujte místní úřady nebo autorizovaného prodejce. **UPOZORNĚNÍ:** Nesprávná likvidace může představovat riziko pro životní prostředí a zdraví lidí.

Sk

Ďakujeme vám za kúpu nášho produktu. Prosíme vás, aby ste si dôkladne prečítali tento návod na použitie. Výrobok sa nesmie používať pred prečítaním a úplným porozumením tohto návodu. Ak nerozumiete upozorneniam, poznámkam a odporúčaniam, kontaktujte zdravotníckeho pracovníka alebo predajcu, aby ste predišli poškodeniu produktu alebo zraneniam. UPOZORNENIE: Skontrolujte všetky časti, či nie sú poškodené. Pred prvým použitím dôkladne skontrolujte technický stav výrobku a uistite sa, že všetky časti sú kompletné a správne namontované (ak je to relevantné, venujte osobitnú pozornosť skrutkám, maticiam, nitom a iným upevňovacím a konštrukčným prvkom). Uistite sa, že výrobok nie je chybný ani **poškodený**. V prípade zistenia akéhokoľvek poškodenia alebo chýbajúcich častí výrobok NEPOUŽÍVAJTE. Pre viac informácií kontaktujte predajcu.

**CIEĽOVÁ SKUPINA PACIENTOV**

Osoby trpiace chorobami, dysfunkciami alebo úrazmi, na liečbu/rehabilitáciu alebo kompenzáciu ktorých je tento výrobok určený (pozri časť o určenom použití výrobku v tomto návode na použitie).

Produkt môže používateľ zakúpiť samostatne alebo na základe odporúčania lekára, terapeuta alebo iného odborníka. Pri samostatnom nákupe aj pri odporúčaní lekárom/terapeutom/iným odborníkom je potrebné zohľadniť dostupné veľkosti, potrebné funkcie a varianty výrobku, indikácie a kontraindikácie používania, ako aj informácie poskytnuté výrobcom.

**POUŽITIE:** Elektrický invalidný vozík je vozidlo konštrukčne navrhnuté na presun osoby so zdravotným postihnutím. Je poháňaný motorom, ktorého konštrukcia obmedzuje rýchlosť na rýchlosť chôdze.

**INDIKÁCIE**

Výrazné obmedzenia pohyblivosti: Osoby so závažným obmedzením svalovej sily, napríklad v dôsledku neurologických alebo svalových ochorení či bolestivých syndrómov, ktoré znemožňujú alebo výrazne sťažujú samostatný pohyb.

Neurodegeneratívne ochorenia: Osoby trpiace ochoreniami, ako je skleróza multiplex, Parkinsonova choroba, svalové dystrofie alebo ALS, ktoré vedú k postupnej strate svalovej kontroly a sily.

Únava: Osoby, pre ktoré je dlhodobý pohyb alebo ručné ovládanie invalidného vozíka príliš veľkou záťažou v dôsledku ochorenia alebo zdravotného stavu, čo spôsobuje rýchlu únavu a vyčerpanie.

Obmedzenia súvisiace s vekom: Starší ľudia, ktorí majú v dôsledku veku obmedzenú mobilitu a silu, môžu využiť elektrický invalidný vozík na zachovanie samostatnosti a mobility.

Rehabilitácia a rekonvalescencia: Osoby v procese rehabilitácie po úrazoch alebo operáciách, ktoré sa dočasne nemôžu samostatne pohybovať, môžu používať elektrický invalidný vozík ako súčasť liečby a návratu k zdraviu.

**KONTRAINDIKÁCIE**

Telesné alebo duševné obmedzenia (napr. zrakové postihnutie), ktoré znemožňujú bezpečné zaobchádzanie s produktom.

Osoby, ktoré majú ťažkosti s odhadom vzdialenosti alebo priestoru, môžu mať problém s bezpečným manévrovaním elektrického invalidného vozíka. Elektrické invalidné vozíky vyžadujú určitú manuálnu zručnosť a koordináciu na ovládanie joysticku alebo iných ovládacích prvkov. Osoby, ktoré nedokážu tieto prvky účinne ovládať, nemusia byť schopné bezpečne používať elektrický invalidný vozík. Hoci mnohé osoby s kognitívnymi poruchami môžu bezpečne používať elektrické invalidné vozíky, u niektorých môžu ťažké poruchy znemožniť bezpečné riadenie. Osoby, ktoré nedokážu udržať stabilnú polohu v sede, môžu vyžadovať dodatočné podporné systémy, aby mohli elektrický invalidný vozík bezpečne používať. Epilepsia alebo iné stavy, ktoré môžu viesť k náhlemu zhoršeniu vedomia alebo reakcií, môžu predstavovať kontraindikáciu. Ak má osoba ťažkosti s koordináciou pohybov alebo nie je schopná samostatne ovládať riadenie invalidného vozíka, môže to predstavovať kontraindikáciu. Osoby s poruchami vedomia, ktoré môžu ovplyvniť ich schopnosť bezpečne ovládať invalidný vozík, môžu byť takisto nevhodné na jeho používanie. V niektorých prípadoch môžu vážne srdcové problémy alebo poruchy krvného tlaku obmedzovať možnosť bezpečného používania elektrického invalidného vozíka, najmä ak emócie alebo stres môžu vyvolať nežiaduce reakcie. Ochorenia ako pokročilá skleróza multiplex alebo iné ochorenia ovplyvňujúce svalovú kontrolu môžu vyžadovať špecializované adaptačné riešenia invalidných vozíkov. Problémy s vnímaním hĺbky, priestoru alebo celkovou orientáciou môžu výrazne obmedziť bezpečnosť používania elektrického invalidného vozíka. Celkovo zlý zdravotný stav alebo nedávne operácie, najmä v oblasti chrbtice alebo dolných končatín, môžu vyžadovať prerušenie používania invalidného vozíka až do zlepšenia zdravotného stavu.

**ZOZNAM SÚČASTÍ:** Invalidný vozík, akumulátor, nabíjačka, diaľkové ovládanie, návod na použitie

1.Operadlo
2.Ovládač
3.Opierky nôh
4.Predné koleso
5.Rukoväte na tlačenie
6.Opierka ruky
7.Sedadlo
8.Rám
9.Akumulátor
10.Motor hnacieho kolesa
11.Nabíjačka

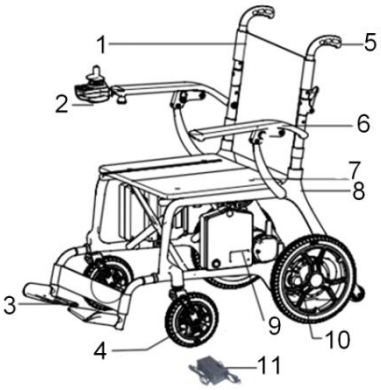


**TECHNICKÁ ŠPECIFIKÁCIA**

Materiál: rám vyrobený výhradne z uhlíkových vlákien
Rozmery v rozloženom stave: dĺžka 103 cm × šírka 72,5 cm × výška 102 cm
Rozmery v zloženom stave: dĺžka 72,5 cm × šírka 48 cm × výška 78,5 cm
Motor: 2 × bezuhlíkový motor 24 V / 250 W
Ovládač: LED ovládač 24 V / 35 A
Nabíjačka: 24 V / 2 A
Akumulátor: lítium-iónový 24 V / 13 Ah
Brzda: elektromagnetická
Rýchlosť: 0–6 km/h
Rozmery sedadla: šírka 50 cm × hĺbka 47 cm × hrúbka 4,5 cm

Výška sedadla od zeme: 52 cm
Predné kolesá: 8", gumové, voštinová konštrukcia (honeycomb)
Zadné kolesá: 12", gumové, voštinová konštrukcia (honeycomb)
Výška opierok rúk od zeme: 73 cm
Vnútorná šírka medzi opierkami rúk: 56,5 cm
Brzdná dráha: ≤ 1000 mm
Minimálny polomer otáčania: ≤ 900 mm
Dojazd: až 20 km
Statická stabilita: ≥ 6°
Dynamická stabilita: ≥ 6°
Maximálny sklon terénu: 6°
Schopnosť stúpania: ≥ 6°
Maximálna nosnosť: 220 kg
Čistá hmotnosť bez akumulátora: 22 kg
Hrubá hmotnosť: 33 kg
Doplnkové informácie
Môže byť invalidný vozík používaný ako sedadlo v motorovom vozidle: Nie
UPOZORNENIE! Jednotlivé rozmery výrobku sa môžu líšiť o ±2 cm.

Tento symbol označuje maximálnu hmotnosť používateľa.

**MONTÁŽ**
Vyberte invalidný vozík a všetky ostatné súčasti z obalu.

Namontujte ovládač na pravú alebo ľavú opierku ruky.

Jednou rukou uchopte rukoväť na tlačenie a druhou rukou rám sedadla, potom vozík rozložte potiahnutím jednotlivých častí smerom od seba.

Zaistite svorku (umiestnite svorku v tvare písmena „U“ na západku a potom zatlačte páčku nadol).
Zaistite opierku ruky jej pritlačením a následným otočením malej páčky umiestnenej na boku opierky smerom nahor. (Tlačidlo môže byť v závislosti od vyhotovenia výrobku v dvoch rôznych konštrukčných verziách.)

**OVLÁDAČ**
1.LED displej
2.Tlačidlo zapnutia/vypnutia
3.Zníženie rýchlosti
4.Zvukový signál
5.Indikátor stavu nabitia akumulátora
6.Indikátor rýchlosti
7.Zvýšenie rýchlosti

Zapnutie napájania
Stlačte tlačidlo ON/OFF. Indikátory stavu nabitia akumulátora sa postupne rozsvietia zľava doprava.
Vypnutie napájania
Stlačte tlačidlo ON/OFF. Všetky LED diódy zhasnú.
Nastavenie rýchlosti
Rýchlosť elektrického invalidného vozíka je možné nastaviť podľa potrieb používateľa a podmienok okolitého prostredia. Indikátor rýchlosti zobrazuje aktuálne nastavenú maximálnu rýchlosť. Nastavenie sa vykonáva pomocou tlačidiel na zvýšenie a zníženie rýchlosti.
Klaksón
Stlačením tlačidla klaksónu sa aktivuje zvukový signál. Signál bude znieť po celý čas, počas ktorého je tlačidlo stlačené.
Indikátor stavu nabitia akumulátora
Po zapnutí elektrického invalidného vozíka sa aktivuje indikátor stavu nabitia akumulátora, ktorý zobrazuje približnú zostávajúcu kapacitu akumulátora. Ak svietia všetky LED diódy, akumulátor je úplne nabitý.

**BEZPEČNOSTNÉ POKYNY**
Neprepravujte ďalších cestujúcich.
Nepoužívajte vozík na strmých svahoch.
Nepoužívajte vozík pod vplyvom alkoholu.
Neťahajte iné vozidlá.
Počas jazdy nepoužívajte ani nezapínajte prenosné komunikačné zariadenia, ako sú vysielačky alebo mobilné telefóny.
Nepoužívajte vozík bez predchádzajúceho oboznámenia sa s návodom na použitie.
Neprekračujte maximálny bezpečný sklon 13°.
Pri jazde po svahu nevykonávajte prudké pohyby joystickom.
Počas jazdy neprepravujte ďalšie osoby ani neprekračujte maximálnu nosnosť.
Počas jazdy nestláčajte tlačidlo ON/OFF na ovládači.
Nepohybujte sa po mäkkom povrchu, ako je sypká zemina, štrk alebo vysoká tráva.
Nepokúšajte sa prekonávať schody alebo prekážky vyššie ako 50 mm, pokiaľ nie je použitá vhodná nájazdová rampa.
Nerozoberajte vozík, pokiaľ nie sú elektromagnetické brzdy aktivované a ovládač vypnutý.
Nepoužívajte vozík, ak na ňom nikto nesedí.
Nepohybujte sa s vozíkom po vozovke; používajte iba chodníky a komunikácie určené pre chodcov.
Nemeňte smer jazdy ani necúvajte, kým sa vozík úplne nezastaví.
Pri schádzaní zo svahu vždy nastavte najnižšiu rýchlosť.
Vždy používajte bezpečnostný pás.
Počas jazdy majte nohy vždy na opierkach nôh.
Nestúpajte na opierky nôh.
Pred začiatkom jazdy sa uistite, že sú akumulátory úplne nabité.
Nabíjajte vozík v dobre vetranej miestnosti.
Ak sa uvoľní stredová skrutka kolesa, vymeňte ju za štandardnú skrutku a dotiahnite vhodným kľúčom.
Pri schádzaní zo svahu posuňte sedadlo čo najviac dopredu.
Vozík je určený na prepravu iba jednej osoby.
Upozornenia a odporúčania
Nepoužívajte elektrický invalidný vozík, ak je pohon motora odblokovaný.
Nerozoberajte motor, pretože to môže zhoršiť jazdné vlastnosti vozíka a spôsobiť jeho poškodenie.
Bezpečnostné opatrenia pri jazde po svahoch
Neprekonávajte svahy so sklonom väčším ako 12°.
Necúvajte počas jazdy do kopca, pretože môže dôjsť k prevráteniu vozíka.
Nepohybujte sa po bočných svahoch so sklonom väčším ako 3°, pretože hrozí vysoké riziko prevrátenia vozíka.
Upozornenie: Ovládač je možné namontovať na ľavú aj pravú opierku ruky podľa potrieb používateľa. Tyč držiaka ovládača je zaistená otočným gombíkom umiestneným na držiaku ovládača a umožňuje nastavenie jeho polohy dopredu a dozadu.

**NÁVOD NA OBSLUHU JOYSTICKU A OVLÁDAČA**
Montáž
Pripevnite ovládač k držiaku ovládača.
Nastavte dĺžku trubice držiaka ovládača a následne dotiahnite maticu.
Pripojte káble k ľavému a pravému motoru a k akumulátoru.

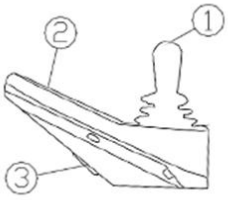

**OBSLUHA OVLÁDAČA**
Vyhýbajte sa nárazom do ovládača, najmä do joysticku. Počas jazdy joystick prudko nestláčajte ani doň neudierajte. Pred začatím používania sa uistite, že je riadiaci systém správne upevnený a spoľahlivo funguje. Ovládač ani jeho súčasti neskladujte dlhodobo vo vlhkom prostredí. Ak sa ovládač dostane do kontaktu s potravinami alebo nápojmi, okamžite ho očistite.
Čistenie
Na čistenie ovládača a joysticku používajte mäkkú handričku navlhčenú zriedeným dezinfekčným prostriedkom. Pri čistení joysticku postupujte mimoriadne opatrne. Nepoužívajte abrazívne ani iné agresívne čistiace prostriedky.

**PÁKA SPOJKY ZADNÉHO KOLESA**
Elektrický režim
Po zastavení vozíka v elektrickom režime sa aktivuje elektromagnetická brzda, ktorá znemožňuje voľné tlačenie vozíka. Ak chcete umožniť ručný pohyb vozíka, prepnite červenú páku do ručného režimu. V tomto režime je elektrický pohon odpojený.
Ručný režim
Na prepnutie vozíka do ručného režimu jednoducho presuňte červenú páku do príslušnej polohy.
Upozornenie: Odporúča sa ponechávať vozík v elektrickom režime. Funkcia spojky slúži výhradne na umožnenie ručného presúvania vozíka v prípade potreby, napríklad v obchodoch alebo na iných preplnených miestach.
Ručné tlačenie vozíka
Prepnite páky spojky ľavého a pravého motora do polohy ručný režim.
Potom môžete vozík tlačiť ručne.

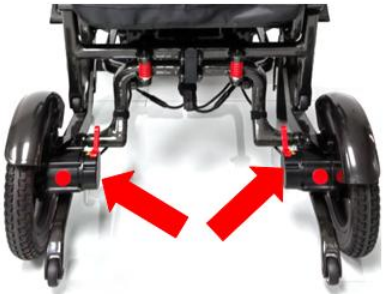

**SKLADANIE INVALIDNÉHO VOZÍKA**
Potiahnite malú páčku umiestnenú na vonkajšej strane opierok rúk smerom nadol, aby ste ich odistili. (Pri niektorých modeloch sú namiesto páčky použité uvoľňovacie tlačidlá.)

Odistite zadné zámky a sklopte zaisťovací prvok v tvare písmena U.
Jednou rukou uchopte rukoväť na tlačenie a druhou rám sedadla. Potom vozík zložte priblížením oboch častí k sebe.

Opierky rúk
Potiahnite malú páčku umiestnenú na vonkajšej strane opierok rúk smerom nadol, aby ste ich odistili. Po odistení je možné opierky rúk sklopiť dozadu.
Používateľom, ktorí nie sú schopní samostatne pohybovať nohami alebo ovládať opierky rúk, sa odporúča využiť pomoc sprievodnej osoby.

Dôležité: Každá osoba, ktorá pomáha používateľovi invalidného vozíka, musí byť primerane zaškolená v bezpečnej obsluhe invalidného vozíka.

**AKUMULÁTOR**

Vybratie akumulátora

Odpojte napájací kábel. Potom stlačte poistnú západku, uvoľnite akumulátor z rámu a vysuňte ho z priestoru pre akumulátor.

Používanie akumulátora

Elektrický invalidný vozík je vybavený bezúdržbovým, uzavretým lítium-iónovým akumulátorom 24 V, určeným na hlboké vybíjacie cykly. Napriek podobnosti s automobilovými akumulátormi ho nikdy nenahrádzajte automobilovým akumulátorom, pretože nie je určený na dlhodobé vybíjanie a nezabezpečuje bezpečnú prevádzku elektrických invalidných vozíkov.

**NABÍJANIE A VYBÍJANIE AKUMULÁTORA**

Pred prvým použitím akumulátor úplne nabite, aby dosiahol približne 90 % svojej menovitej kapacity.

Počas prvých jázd v domácnosti alebo na pozemku jazdite pomaly a nevzďaľujte sa príliš ďaleko, kým sa používateľ neoboznámi s ovládaním vozíka. Následne akumulátor úplne vybite.

Po úplnom vybití nabíjajte akumulátor 8–14 hodín a potom vozík opäť používajte. Tento postup umožní akumulátoru dosiahnuť viac ako 90 % jeho plného výkonu.

Po vykonaní 4–5 úplných nabíjacích a vybíjacích cyklov dosiahne akumulátor plný výkon a optimálnu životnosť.

Dôležité informácie o akumulátore

Pravidelné nabíjanie zabezpečuje spoľahlivú prevádzku a dlhú životnosť akumulátora. Ak je to možné, udržiavajte akumulátor vždy úplne nabitý.

Zriedkavé alebo neúplné nabíjanie môže spôsobiť trvalé poškodenie akumulátora, zníženie jeho kapacity a skrátenie jeho životnosti.

Ak sa vozík nepoužíva pravidelne, nabíjajte akumulátor aspoň raz týždenne.

**NABÍJAČKA**

Nabíjačka je jednou z najdôležitejších súčastí elektrického invalidného vozíka a zabezpečuje bezpečné, rýchle a pohodlné nabíjanie akumulátora.

Odporúčania pre údržbu

Uhlíkové kefky motora nechajte kontrolovať každých 6 mesiacov v autorizovanom servise.

Chráňte ovládač a joystick pred vlhkosťou, ktorá môže spôsobiť ich poškodenie.

Pravidelne kontrolujte káble akumulátora, či nevykazujú známky korózie.

Na čistenie vozíka používajte vlhkú handričku. Vozík nepolievajte vodou ani ho neumývajte pod tečúcou vodou.

**PORUCHY ELEKTRICKÉHO INVALIDNÉHO VOZÍKA A KONTROLA POUŽÍVATEĽOM**

Ak počas používania elektrického invalidného vozíka dôjde k poruche, najskôr vypnite napájanie a až potom začnite kontrolovať zariadenie. Úplný výpadok napájania je signalizovaný zhasnutím všetkých LED diód na ovládacom paneli.

Kontrola

Skontrolujte, či je konektor ovládača správne pripojený a nie je uvoľnený.

Skontrolujte, či je správne pripojený kábel spájajúci ovládač s priestorom pre akumulátor. Ak je to potrebné, odpojte a znovu pripojte konektor. Uchopte pritom samotný konektor, nie kábel, aby nedošlo k jeho poškodeniu.

Ak sa po vykonaní vyššie uvedených krokov napájanie neobnoví alebo máte akékoľvek pochybnosti, bezodkladne kontaktujte autorizované servisné stredisko.

Upozornenie: Ovládač je vybavený diagnostickým systémom, ktorý priebežne monitoruje jeho činnosť aj činnosť motorov. Ak systém zistí poruchu, na displeji ovládača sa zobrazí príslušný chybový kód.

**UPOZORNENIE – hlásenie „závažného incidentu“**

V prípade výskytu „závažného incidentu“ súvisiaceho so zdravotníckou pomôckou, ktorý priamo alebo nepriamo viedol, mohol viesť alebo môže viesť k niektorej z nasledujúcich udalostí:

a) úmrtiu pacienta, používateľa alebo inej osoby alebo

b) dočasnému alebo trvalému zhoršeniu zdravotného stavu pacienta, používateľa alebo inej osoby alebo

c) vážnemu ohrozeniu verejného zdravia,

je potrebné uvedený „závažný incident“ nahlásiť výrobcovi a príslušnému orgánu členského štátu, v ktorom má používateľ alebo pacient bydlisko. Pre Slovenskú republiku je príslušným orgánom Štátny ústav pre kontrolu liečiv (ŠÚKL).

UPOZORNENIE: V prípade výskytu bolesti, alergických reakcií alebo iných znepokojujúcich či pre používateľa nejasných príznakov súvisiacich s používaním zdravotníckej pomôcky sa poraďte so zdravotníckym pracovníkom.

UPOZORNENIE: Je zakázané používať produkt iným spôsobom, než v súlade s jeho určeným použitím

**ČISTENIE A ÚDRŽBA**

Údržba vykonávaná používateľom zahŕňa čistenie, kontrolu pneumatík, akumulátora a procesu nabíjania. Pokročilejšiu údržbu by mal vykonávať servisný personál. Odporúča sa kontrola vozíka každé dva mesiace a kompletná technická prehliadka raz ročne.
Čistenie vozíka
Pravidelne odstraňujte prach z povrchov vozíka. Na čistenie používajte voskovú pastu alebo čistú, mäkkú handričku.
Pneumatiky
Pravidelne kontrolujte opotrebenie pneumatík a vymeňte ich, keď hĺbka dezénu dosiahne 1 mm.
Akumulátor
Akumulátor by sa mal pravidelne nabíjať. Neodporúča sa úplné vybitie akumulátora pred opätovným nabíjaním, pretože to skracuje jeho životnosť.
STERILIZÁCIA A DEZINFEKCIA
Invalidný vozík nie je sterilný zdravotnícky prostriedok. Počas každodenného používania je potrebné udržiavať ho v čistote.
Ak sa vozík znečistí krvou, sekrétmi, výlučkami alebo inými látkami, utrite ho dezinfekčným prostriedkom na báze amóniových solí s koncentráciou 1000–2000 mg/L, nechajte pôsobiť 30 minút, potom utrite čistou suchou handričkou a nechajte vyschnúť.
POŠKODENIE VOZÍKA A SAMOKONTROLA
Ak sa počas používania objavia abnormality, vypnite napájanie a skontrolujte vozík.
Príznak: úplná strata napájania a zhasnutie kontroliek na ovládači.
Krok 1: skontrolujte, či nie je zástrčka ovládača uvoľnená alebo odpojená.
Krok 2: skontrolujte spojenie medzi skrinkou akumulátora a ovládačom. V prípade potreby znovu pripojte konektor tak, že uchopíte konektor, nie kábel, aby ste predišli poškodeniu elektroinštalácie.
Ak sa po vykonaní uvedených krokov napájanie neobnoví alebo sa objavia ďalšie pochybnosti, neodkladne kontaktujte servis.
**PODMIENKY SKLADOVANIA A PREPRAVY**
Elektrický invalidný vozík sa musí skladovať a prepravovať za nasledujúcich podmienok:
Rozsah teplôt: 5 °C – 40 °C
Relatívna vlhkosť: ≤ 80 %
Atmosférický tlak: 860 hPa – 1060 hPa
Menovité napätie
Prevádzkové napätie nabíjačky: AC 220 V, 50 Hz
Napätie vnútorného napájania: DC 24 V
**LIKVIDÁCIA:** Po skončení doby používania musí byť výrobok zlikvidovaný v súlade s platnými miestnymi, národnými a európskymi predpismi týkajúcimi sa odpadu z elektrických a elektronických zariadení (smernica WEEE). Zariadenie sa nesmie vyhadzovať spolu s netriedeným komunálnym odpadom. Výrobok obsahuje recyklovateľné prvky, ako sú plasty, elektronické komponenty a akumulátory. Osobitnú pozornosť je potrebné venovať batérii, ktorá obsahuje látky vyžadujúce primerané zaobchádzanie a mala by byť odovzdaná do špecializovaných zberných miest. Informácie o správnych spôsoboch likvidácie získate od miestnych úradov alebo autorizovaného predajcu.
**UPOZORNENIE:** Nesprávna likvidácia môže predstavovať riziko pre životné prostredie a zdravie ľudí.

Fr

Merci d'avoir acheté notre produit. Veuillez lire attentivement ce mode d'emploi avant toute utilisation. Le produit ne doit pas être utilisé avant d'avoir pris connaissance de ce manuel et de l'avoir parfaitement compris. Si vous ne comprenez pas les avertissements, remarques ou recommandations, contactez un professionnel de santé ou le vendeur afin d'éviter tout dommage au produit ou toute blessure corporelle. ATTENTION : Vérifiez toutes les pièces afin de détecter d'éventuels dommages. Avant la première utilisation, contrôlez soigneusement l'état technique du produit et assurez-vous que toutes les pièces sont complètes et correctement montées (le cas échéant, portez une attention particulière aux vis, écrous, rivets et autres éléments de fixation et de structure). Assurez-vous que le produit n'est ni défectueux ni endommagé. En cas de dommages ou de pièces manquantes, NE PAS utiliser le produit. Pour plus d'informations, contactez le vendeur.

**GROUPE DE PATIENTS CIBLES**

Personnes souffrant de maladies, de dysfonctionnements ou de blessures pour le traitement, la rééducation ou la compensation desquels ce dispositif est destiné (voir la section **UTILISATION** et **INDICATIONS** dans le présent mode d'emploi). Le produit peut être acheté directement par l'utilisateur ou sur recommandation d'un médecin, d'un thérapeute ou d'un autre spécialiste. Que l'achat soit effectué de manière autonome ou sur recommandation d'un professionnel de santé, il convient de tenir compte des tailles disponibles, des fonctions nécessaires et des variantes du produit, ainsi que des indications et contre-indications d'utilisation, et des informations fournies par le fabricant.

**UTILISATION:** Le fauteuil roulant électrique est un véhicule conçu pour le déplacement d'une personne en situation de handicap. Il est entraîné par un moteur dont la conception limite la vitesse à une allure de marche.

**INDICATIONS**

Limitations importantes de la mobilité : personnes présentant des limitations sévères de la force musculaire, par exemple en raison de maladies neurologiques, musculaires ou de syndromes douloureux, rendant impossible ou très difficile le déplacement autonome.
Maladies neurodégénératives : personnes atteintes de maladies telles que la sclérose en plaques, la maladie de Parkinson, les dystrophies musculaires ou la SLA, entraînant une perte progressive du contrôle et de la force musculaires.
Fatigue : personnes pour lesquelles les déplacements prolongés ou la propulsion manuelle d'un fauteuil roulant représentent une charge excessive en raison d'une maladie ou d'un état de santé, provoquant une fatigue et un épuisement rapides.
Limitations liées à l'âge : personnes âgées dont la mobilité et la force sont réduites avec l'âge et qui peuvent bénéficier d'un fauteuil roulant électrique afin de préserver leur autonomie et leur capacité de déplacement.
Rééducation et convalescence : personnes en cours de rééducation après des blessures ou des interventions chirurgicales, qui ne peuvent temporairement pas se déplacer de manière autonome et peuvent utiliser un fauteuil roulant électrique dans le cadre du traitement et du rétablissement.

**CONTRE-INDICATIONS**

Limitations physiques ou mentales (par exemple une déficience visuelle) empêchant une utilisation sûre du produit.
Les personnes ayant des difficultés à évaluer les distances ou l'espace peuvent éprouver des problèmes pour manœuvrer le fauteuil roulant électrique en toute sécurité. Les fauteuils roulants électriques nécessitent une certaine dextérité manuelle et une coordination suffisante pour l'utilisation du joystick ou d'autres dispositifs de commande. Les personnes incapables d'utiliser efficacement ces dispositifs peuvent ne pas être en mesure d'utiliser le fauteuil roulant électrique en toute sécurité. Bien que de nombreuses personnes présentant des troubles cognitifs puissent utiliser les fauteuils roulants électriques en toute sécurité, des troubles sévères peuvent, chez certains utilisateurs, empêcher une conduite sûre. Les personnes incapables de maintenir une position assise stable peuvent nécessiter des systèmes de soutien supplémentaires afin d'utiliser le fauteuil roulant électrique en toute sécurité. L'épilepsie ou d'autres affections pouvant entraîner une altération soudaine de l'état de conscience ou des réactions peuvent constituer une contre-indication. Si une personne présente des troubles de la coordination motrice ou n'est pas en mesure d'utiliser de manière autonome les commandes du fauteuil roulant, cela peut constituer une contre-indication. Les personnes présentant des troubles de la conscience pouvant affecter leur capacité à conduire le fauteuil roulant en toute sécurité peuvent également ne pas être aptes à son utilisation. Dans certains cas, des troubles cardiaques graves ou des problèmes de tension artérielle peuvent limiter l'utilisation sûre d'un fauteuil roulant électrique, notamment lorsque les émotions ou le stress peuvent provoquer des réactions indésirables. Des affections telles qu'une sclérose en plaques avancée ou d'autres maladies affectant le contrôle musculaire peuvent nécessiter des solutions d'adaptation spécialisées pour les fauteuils roulants. Les troubles de la perception de la profondeur, de l'espace ou de l'orientation en général peuvent réduire considérablement la sécurité d'utilisation du fauteuil roulant électrique. Un mauvais état de santé général ou des interventions chirurgicales récentes, en particulier au niveau de la colonne vertébrale ou des membres inférieurs, peuvent nécessiter l'arrêt temporaire de l'utilisation du fauteuil roulant jusqu'à amélioration de l'état de santé.

**LISTE DES ÉLÉMENTS:** Fauteuil roulant, batterie, chargeur, télécommande, manuel d'utilisation

1.Dossier
2.Contrôleur
3.Repose-pieds
4.Roue avant
5.Poignées de poussée
6.Accoudoir
7.Siège
8.Châssis
9.Batterie
10.Moteur de la roue motrice
11.Chargeur

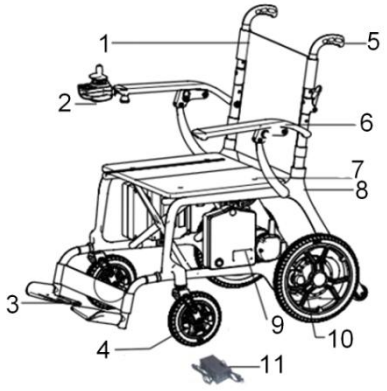


**CARACTÉRISTIQUES TECHNIQUES**

Matériau : châssis entièrement en fibre de carbone
Dimensions déplié : longueur 103 cm × largeur 72,5 cm × hauteur 102 cm
Dimensions plié : longueur 72,5 cm × largeur 48 cm × hauteur 78,5 cm

Moteur : 2 × moteurs sans balais 24 V / 250 W
Contrôleur : contrôleur LED 24 V / 35 A
Chargeur : 24 V / 2 A
Batterie : batterie lithium-ion 24 V / 13 Ah
Frein : électromagnétique
Vitesse : 0–6 km/h
Dimensions du siège : largeur 50 cm × profondeur 47 cm × épaisseur 4,5 cm
Hauteur du siège par rapport au sol : 52 cm
Roues avant : 8", en caoutchouc, structure alvéolaire (honeycomb)
Roues arrière : 12", en caoutchouc, structure alvéolaire (honeycomb)
Hauteur des accoudoirs par rapport au sol : 73 cm
Largeur intérieure entre les accoudoirs : 56,5 cm
Distance de freinage : ≤ 1000 mm
Rayon de braquage minimal : ≤ 900 mm
Autonomie : jusqu'à 20 km
Stabilité statique : ≥ 6°
Stabilité dynamique : ≥ 6°
Inclinaison maximale du terrain : 6°
Capacité de franchissement des pentes : ≥ 6°
Charge maximale : 220 kg
Poids net sans batterie : 22 kg
Poids brut : 33 kg
Informations complémentaires
Le fauteuil roulant peut-il être utilisé comme siège dans un véhicule à moteur ? Non.
ATTENTION ! Les dimensions du produit peuvent varier de ±2 cm.

Ce symbole indique le poids maximal de l'utilisateur.

**MONTAGE**
Sortez le fauteuil roulant ainsi que tous les autres éléments de l'emballage.

Montez le contrôleur sur l'accoudoir droit ou gauche.

Saisissez d'une main la poignée de poussée et de l'autre le châssis du siège, puis dépliez le fauteuil en écartant les différentes parties.

Verrouillez le collier de serrage (placez le collier en forme de « U » sur le verrou, puis abaissez le levier).

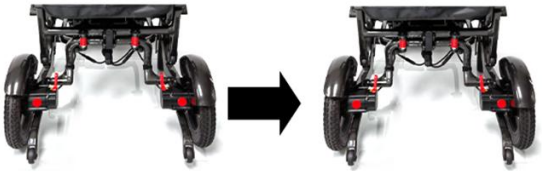

Verrouillez l'accoudoir en appuyant dessus, puis en tournant vers le haut le petit levier situé sur le côté de l'accoudoir. (Selon la version du produit, le bouton peut exister en deux variantes de conception.)

**CONTRÔLEUR**

1.Écran LED
2.Bouton Marche/Arrêt
3.Diminution de la vitesse
4.Avertisseur sonore
5.Indicateur du niveau de charge de la batterie
6.Indicateur de vitesse
7.Augmentation de la vitesse

Mise sous tension
Appuyez sur le bouton ON/OFF. Les indicateurs du niveau de charge de la batterie s'allument successivement de gauche à droite.
Mise hors tension
Appuyez sur le bouton ON/OFF. Toutes les LED s'éteignent.
Réglage de la vitesse
La vitesse du fauteuil roulant électrique peut être réglée en fonction des préférences de l'utilisateur et des conditions d'utilisation. L'indicateur de vitesse affiche le niveau maximal de vitesse sélectionné. Le réglage s'effectue à l'aide des boutons d'augmentation et de diminution de la vitesse.
Klaxon
Appuyez sur le bouton du klaxon pour activer le signal sonore. Celui-ci reste actif tant que le bouton est maintenu enfoncé.
Indicateur du niveau de charge de la batterie
Après la mise sous tension du fauteuil roulant électrique, l'indicateur du niveau de charge de la batterie s'active et affiche une estimation de l'énergie restante. Lorsque toutes les LED sont allumées, la batterie est complètement chargée.

**CONSIGNES DE SÉCURITÉ**

Ne transportez pas de passagers.
N'utilisez pas le fauteuil roulant sur des pentes raides.
N'utilisez pas le fauteuil roulant sous l'influence de l'alcool.
Ne remorquez aucun autre véhicule.
N'utilisez pas et n'allumez pas d'appareils de communication portables, tels que des radios ou des téléphones mobiles, pendant la conduite.
N'utilisez pas le fauteuil roulant sans avoir préalablement lu le manuel d'utilisation.
Ne dépassez pas l'angle d'inclinaison maximal autorisé de 13°.
N'effectuez pas de mouvements brusques avec le joystick lors de la conduite sur une pente.
Ne transportez pas de passagers et ne dépassez pas la charge maximale autorisée pendant la conduite.
N'appuyez pas sur le bouton ON/OFF du contrôleur pendant la conduite.
Ne conduisez pas sur des terrains meubles tels que de la terre meuble, du gravier ou de l'herbe haute.
Ne tentez pas de franchir des marches de plus de 50 mm, sauf si une rampe adaptée est utilisée.
Ne démontez pas le fauteuil roulant tant que les freins électromagnétiques ne sont pas activés et que le contrôleur n'est pas éteint.
N'utilisez pas le fauteuil roulant lorsqu'aucune personne n'y est assise.
Ne circulez pas sur la chaussée ; utilisez uniquement les trottoirs et les voies prévues à cet effet.
Ne changez pas de direction et ne faites pas marche arrière tant que le fauteuil roulant n'est pas complètement arrêté.
Lors de la descente d'une pente, sélectionnez toujours la vitesse la plus faible.
Attachez toujours la ceinture de sécurité.
Gardez toujours les pieds sur les repose-pieds pendant la conduite.
Ne montez pas sur les repose-pieds.
Avant chaque utilisation, assurez-vous que les batteries sont complètement chargées.
Rechargez le fauteuil roulant dans un endroit bien ventilé.
Si le boulon central de la roue se desserre, remplacez-le par un boulon standard à l'aide d'une clé appropriée.
Lors de la descente d'une pente, avancez le siège autant que possible.
Le fauteuil roulant est conçu pour transporter une seule personne.
Avertissements et recommandations
N'utilisez pas le fauteuil roulant électrique si l'entraînement du moteur est déverrouillé.
Ne démontez pas le moteur, car cela peut dégrader les performances du fauteuil et entraîner son endommagement.
Précautions lors de la conduite sur des pentes
Ne franchissez pas de pentes dont l'inclinaison dépasse 12°.
Ne faites pas marche arrière lorsque vous montez une pente, car cela pourrait provoquer le renversement du fauteuil.
Ne circulez pas sur des dévers latéraux supérieurs à 3°, car le risque de renversement du fauteuil est élevé.
Remarque : Le contrôleur peut être monté aussi bien sur l'accoudoir gauche que sur l'accoudoir droit, selon les besoins de l'utilisateur. La tige de fixation du contrôleur est verrouillée à l'aide d'une molette située sur son support, permettant un réglage vers l'avant et vers l'arrière.

**INSTRUCTIONS D'UTILISATION DU JOYSTICK ET DU CONTRÔLEUR**

Montage

Fixez le contrôleur sur son support.
Réglez la longueur du tube de fixation du contrôleur, puis serrez l'écrou.
Raccordez les câbles au moteur gauche, au moteur droit et à la batterie.

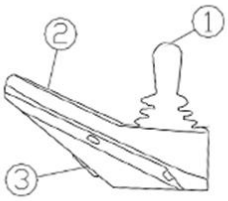


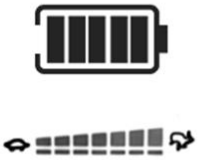

**UTILISATION DU CONTRÔLEUR**

Évitez tout choc sur le contrôleur, en particulier sur le joystick. Pendant la conduite, ne frappez pas le joystick et ne le manipulez pas brusquement. Avant toute utilisation, assurez-vous que le système de commande est correctement fixé et fonctionne de manière fiable.
Ne stockez pas le contrôleur ni ses composants pendant une longue période dans un environnement humide. En cas de contact du contrôleur avec des aliments ou des boissons, nettoyez-le immédiatement.
Nettoyage : Utilisez un chiffon doux humidifié avec un désinfectant dilué pour nettoyer le contrôleur et le joystick. Faites particulièrement attention lors du nettoyage du joystick. N'utilisez pas de produits abrasifs ni d'autres agents de nettoyage agressifs.

**LEVIER D'EMBRAYAGE DE LA ROUE ARRIÈRE**

Mode électrique
Lorsque le fauteuil est immobilisé en mode électrique, le frein électromagnétique s'active automatiquement, empêchant tout déplacement manuel du fauteuil. Pour permettre un déplacement manuel, placez le levier rouge en position mode manuel. Dans ce mode, la propulsion électrique est désactivée.
Mode manuel
Pour passer en mode manuel, il suffit de placer le levier rouge dans la position correspondante.
Remarque : Il est recommandé de maintenir le fauteuil en mode électrique. La fonction d'embrayage est uniquement destinée à permettre le déplacement manuel du fauteuil lorsque cela est nécessaire, par exemple dans les magasins ou d'autres lieux très fréquentés.
Déplacement manuel du fauteuil
Placez les leviers d'embrayage des moteurs gauche et droit en position mode manuel.
Poussez ensuite le fauteuil manuellement.

**PLIAGE DU FAUTEUIL ROULANT**

Tirez vers le bas le petit levier situé à l'extérieur des accoudoirs afin de les déverrouiller. (Sur certains modèles, des boutons de déverrouillage remplacent le levier.)

Déverrouillez les verrous arrière et abaissez le verrou en forme de « U ».
Saisissez d'une main la poignée de poussée et de l'autre le châssis du siège, puis repliez le fauteuil en rapprochant les deux éléments.

Accoudoirs
Tirez vers le bas le petit levier situé à l'extérieur des accoudoirs pour les déverrouiller. Une fois déverrouillés, les accoudoirs peuvent être rabattus vers l'arrière.
Pour les utilisateurs qui ne peuvent pas déplacer leurs jambes ou manipuler les accoudoirs de manière autonome, l'assistance d'un accompagnateur est recommandée.
Important : Toute personne aidant l'utilisateur doit être correctement formée à la manipulation sûre du fauteuil roulant.
**BATTERIE**
Retrait de la batterie
Débranchez le câble d'alimentation. Appuyez ensuite sur le loquet de verrouillage afin de libérer la batterie du châssis, puis faites-la glisser hors de son compartiment.

Utilisation de la batterie
Le fauteuil roulant électrique est équipé d'une batterie lithium-ion étanche de 24 V, sans entretien, conçue pour supporter des cycles de décharge profonde.
Bien qu'elle ressemble à une batterie automobile, elle ne doit jamais être remplacée par une batterie de voiture, car celle-ci n'est pas conçue pour des décharges profondes répétées et ne garantit pas un fonctionnement sûr des fauteuils roulants électriques.
**CHARGE ET DÉCHARGE DE LA BATTERIE**
Avant la première utilisation, chargez complètement la batterie afin d'atteindre environ 90 % de ses performances nominales.
Lors des premiers déplacements à domicile ou dans votre propriété, roulez lentement et ne vous éloignez pas trop avant de vous familiariser avec le fonctionnement du fauteuil. Déchargez ensuite complètement la batterie.
Après une décharge complète, rechargez la batterie pendant 8 à 14 heures, puis utilisez de nouveau le fauteuil. Ce processus permet d'obtenir plus de 90 % des performances nominales de la batterie.
Après 4 à 5 cycles complets de charge et de décharge, la batterie atteindra ses performances maximales ainsi qu'une durée de vie optimale.
Informations importantes concernant la batterie
Une recharge régulière garantit un fonctionnement fiable et une longue durée de vie de la batterie. Dans la mesure du possible, maintenez toujours la batterie complètement chargée.
Des recharges trop rares ou incomplètes peuvent provoquer des dommages irréversibles, réduire la capacité de la batterie et raccourcir sa durée de vie.
Si le fauteuil n'est pas utilisé régulièrement, rechargez la batterie au moins une fois par semaine.
**CHARGEUR**
Le chargeur est l'un des éléments les plus importants du fauteuil roulant électrique. Il assure une recharge sûre, rapide et pratique de la batterie.
Recommandations d'entretien
Les balais de charbon du moteur doivent être contrôlés tous les 6 mois par un centre de service agréé.
Le contrôleur et le joystick doivent être protégés de l'humidité, qui pourrait les endommager.
Vérifiez régulièrement les câbles de la batterie afin de détecter toute trace de corrosion.
Pour nettoyer le fauteuil roulant, utilisez un chiffon humide. Ne versez pas d'eau sur le fauteuil et ne le nettoyez pas à l'eau courante.
**PANNES DU FAUTEUIL ROULANT ÉLECTRIQUE ET CONTRÔLE PAR L'UTILISATEUR**
En cas de dysfonctionnement du fauteuil roulant électrique pendant son utilisation, coupez d'abord l'alimentation avant de procéder à toute vérification.
Une panne totale de l'alimentation est indiquée par l'extinction de toutes les LED du panneau de commande.
Vérification
Vérifiez que la fiche du contrôleur est correctement branchée et qu'elle n'est pas desserrée.
Vérifiez que le câble reliant le contrôleur au compartiment de la batterie est correctement raccordé. Si nécessaire, débranchez puis rebranchez le connecteur en le tenant par la fiche elle-même et non par les câbles, afin d'éviter de les endommager.
Si, après avoir effectué les vérifications ci-dessus, l'alimentation n'est toujours pas rétablie ou en cas de doute, contactez immédiatement un centre de service agréé.
Remarque : Le contrôleur est équipé d'un système de diagnostic qui surveille son fonctionnement ainsi que celui des moteurs. En cas de détection d'un défaut, le code d'erreur correspondant s'affiche sur l'écran du contrôleur.
**ATTENTION – Déclaration d'un « incident grave »**
En cas de survenue d'un « incident grave » lié au dispositif, qui directement ou indirectement a entraîné, aurait pu entraîner ou pourrait entraîner l'un des événements suivants :
a) le décès du patient, de l'utilisateur ou d'une autre personne, ou
b) une détérioration temporaire ou permanente de l'état de santé du patient, de l'utilisateur ou d'une autre personne, ou
c) une menace grave pour la santé publique,

cet « incident grave » doit être signalé au fabricant ainsi qu'à l'autorité compétente de l'État membre dans lequel l'utilisateur ou le patient réside. Pour la France, l'autorité compétente est l'ANSM (Agence nationale de sécurité du médicament et des produits de santé).
ATTENTION: En cas de douleur, de réactions allergiques ou d'autres symptômes inquiétants, non clairs pour l'utilisateur, liés à l'utilisation du dispositif médical, consultez un professionnel de santé.
ATTENTION : il est interdit d'utiliser le produit d'une manière autre que celle prévue par son usage.

**NETTOYAGE ET ENTRETIEN**

L'entretien effectué par l'utilisateur comprend le nettoyage, le contrôle des pneus, de la batterie et du processus de charge. Un entretien plus avancé doit être réalisé par du personnel de service. Il est recommandé de contrôler le fauteuil tous les deux mois et d'effectuer une révision technique complète une fois par an.

Nettoyage du fauteuil

Retirez régulièrement la poussière de la surface du fauteuil. Pour le nettoyage, utilisez une pâte à cire ou un chiffon propre et doux.

Pneus

Vérifiez régulièrement l'usure des pneus pneumatiques et remplacez-les lorsque la profondeur de la bande de roulement atteint 1 mm.

Batterie

La batterie doit être rechargée régulièrement. Il n'est pas recommandé de la décharger complètement avant de la recharger, car cela réduit sa durée de vie.

STÉRILISATION ET DÉSINFECTION

Le fauteuil roulant n'est pas un dispositif stérile. Lors de l'utilisation quotidienne, il doit être maintenu propre.
Si le fauteuil est souillé par du sang, des sécrétions, des excrétions ou d'autres substances, essuyez-le avec un désinfectant à base de sels d'ammonium à une concentration de 1000–2000 mg/L, laissez agir 30 minutes, puis essuyez avec un chiffon propre et sec et laissez sécher.

DOMMAGES DU FAUTEUIL ET AUTOCONTRÔLE

En cas d'anomalie pendant l'utilisation, coupez l'alimentation et vérifiez le fauteuil.
Symptôme : absence totale d'alimentation et extinction des voyants du contrôleur.
Étape 1 : vérifier si la fiche du contrôleur n'est pas desserrée ou débranchée.
Étape 2 : vérifier la connexion entre la boîte de batterie et le contrôleur. Si nécessaire, rebranchez la fiche en la tenant par le connecteur et non par le câble afin d'éviter d'endommager l'installation.
Si, après ces étapes, l'alimentation n'est pas rétablie ou en cas de doute, contactez immédiatement le service après-vente.

**CONDITIONS DE STOCKAGE ET DE TRANSPORT**

Le fauteuil roulant électrique doit être stocké et transporté dans les conditions suivantes :
Plage de température : 5 °C – 40 °C
Humidité relative : ≤ 80 %
Pression atmosphérique : 860 hPa – 1060 hPa
Tension nominale
Tension de fonctionnement du chargeur : AC 220 V, 50 Hz
Tension de l'alimentation interne : DC 24 V

**ÉLIMINATION :** À la fin de sa durée de vie, le produit doit être éliminé conformément aux réglementations locales, nationales et européennes en vigueur concernant les déchets d'équipements électriques et électroniques (directive DEEE). Il ne doit pas être éliminé avec les déchets ménagers non triés.Le produit contient des éléments recyclables tels que des plastiques, des composants électroniques et des batteries. Une attention particulière doit être portée à la batterie, qui contient des substances nécessitant un traitement spécifique et doit être déposée dans des points de collecte spécialisés.Pour obtenir des informations sur les méthodes d'élimination appropriées, contactez les autorités locales ou un revendeur agréé. ATTENTION : Une élimination incorrecte peut constituer un danger pour l'environnement et la santé humaine.

Nl

Dank u voor de aankoop van ons product. Wij verzoeken u de gebruiksaanwijzing zorgvuldig door te lezen. Het product mag niet worden gebruikt voordat u deze handleiding heeft gelezen en begrepen. Als u de waarschuwingen, opmerkingen en aanbevelingen niet begrijpt, neem dan contact op met een zorgprofessional of de verkoper om schade aan het product of lichamelijk letsel te voorkomen.

LET OP: Controleer alle onderdelen op beschadigingen. Controleer vóór het eerste gebruik zorgvuldig de technische staat van het product en zorg ervoor dat alle onderdelen compleet en correct gemonteerd zijn (indien van toepassing, let vooral op schroeven, moeren, klinknagels en andere bevestigings- en constructieonderdelen). Zorg ervoor dat het product niet defect of beschadigd is. Bij constatering van schade of ontbrekende onderdelen mag het product NIET worden gebruikt. Neem voor meer informatie contact op met de verkoper.

**DOELGROEP VAN PATIËNTEN**

Personen met aandoeningen, functiestoornissen of letsels waarvoor dit hulpmiddel bestemd is voor behandeling, revalidatie of compensatie (zie het gedeelte over het beoogde gebruik in deze gebruiksaanwijzing).

Het product kan door de gebruiker zelfstandig worden aangeschaft of op advies van een arts, therapeut of andere specialist. Zowel bij zelfstandige aanschaf als bij aanbeveling door een arts/therapeut/andere specialist dient rekening te worden gehouden met de beschikbare maten, vereiste functies en productvarianten, indicaties en contra-indicaties voor gebruik, evenals de door de fabrikant verstrekte informatie.

**GEBRUIK:** De elektrische rolstoel is een voertuig dat constructief is ontworpen voor het verplaatsen van personen met een beperking. Hij wordt aangedreven door een motor waarvan de constructie de snelheid beperkt tot loopsnelheid.

**INDICATIES**

Ernstige mobiliteitsbeperkingen: Personen met aanzienlijke beperkingen van de spierkracht, bijvoorbeeld als gevolg van neurologische of spierziekten of pijnsyndromen, die zelfstandig voortbewegen onmogelijk of sterk bemoeilijken.

Neurodegeneratieve aandoeningen: Personen met aandoeningen zoals multiple sclerose, de ziekte van Parkinson, spierdystrofieën of ALS, die leiden tot progressief verlies van spiercontrole en kracht.

Vermoeidheid: Personen voor wie langdurig lopen of het handmatig bedienen van een rolstoel een te zware belasting vormt vanwege ziekte of gezondheidstoestand, wat snelle vermoeidheid en uitputting veroorzaakt.

Leeftijdsgebonden beperkingen: Oudere personen die door leeftijd een beperkte mobiliteit en kracht hebben, kunnen een elektrische rolstoel gebruiken om zelfstandigheid en mobiliteit te behouden.

Revalidatie en herstelperioden: Personen die revalideren na letsel of operaties en tijdelijk niet zelfstandig kunnen bewegen, kunnen een elektrische rolstoel gebruiken als onderdeel van het behandel- en herstelproces.

**CONTRA-INDICATIES**

Lichamelijke of geestelijke beperkingen (bijv. visuele beperking) die een veilig gebruik van het product onmogelijk maken.

Personen met problemen bij het inschatten van afstand of ruimte kunnen moeite hebben met het veilig manoeuvreren van een elektrische rolstoel. Elektrische rolstoelen vereisen een zekere handvaardigheid en coördinatie voor het bedienen van de joystick of andere bedieningsorganen. Personen die deze niet effectief kunnen bedienen, kunnen de rolstoel mogelijk niet veilig gebruiken.

Hoewel veel personen met cognitieve stoornissen veilig elektrische rolstoelen kunnen gebruiken, kunnen ernstige stoornissen bij sommige personen veilig rijden onmogelijk maken. Personen die geen stabiele zithouding kunnen behouden, kunnen aanvullende ondersteunende systemen nodig hebben om de elektrische rolstoel veilig te gebruiken. Epilepsie of andere aandoeningen die kunnen leiden tot plotselinge vermindering van bewustzijn of reactievermogen kunnen een contra-indicatie vormen. Indien een persoon moeite heeft met motorische coördinatie of niet zelfstandig de bediening van de rolstoel kan hanteren, kan dit een contra-indicatie zijn. Personen met bewustzijnsstoornissen die het vermogen om de rolstoel veilig te besturen beïnvloeden, kunnen eveneens ongeschikt zijn voor gebruik.

In sommige gevallen kunnen ernstige hart- of bloeddrukproblemen het veilig gebruik van een elektrische rolstoel beperken, vooral wanneer emoties of stress ongewenste reacties kunnen uitlokken. Aandoeningen zoals gevorderde multiple sclerose of andere ziekten die de spiercontrole beïnvloeden, kunnen gespecialiseerde aanpassingen aan rolstoelen vereisen. Problemen met diepte- en ruimtewaarneming of algemene oriëntatie kunnen de veiligheid bij het gebruik van een elektrische rolstoel aanzienlijk beperken.

Een algemeen slechte gezondheidstoestand of recente operaties, met name aan de wervelkolom of de onderste ledematen, kunnen vereisen dat het gebruik van de rolstoel tijdelijk wordt uitgesteld tot de gezondheidstoestand is verbeterd.

**ONDERDELENLIJST:** Rolstoel, accu, oplader, afstandsbediening, gebruikershandleiding

1.Rugleuning
2.Besturingseenheid
3.Voetsteunen
4.Voorwiel
5.Duwgrepen
6.Armleuning
7.Zitting
8.Frame
9.Accu
10.Aandrijfwielmotor
11.Oplader

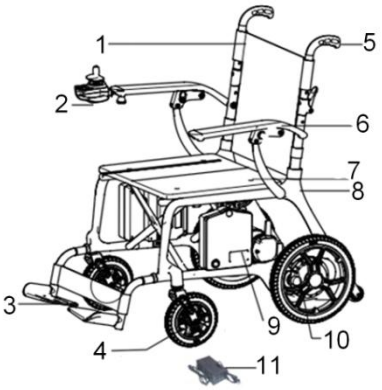


**TECHNISCHE SPECIFICATIES**

Materiaal: frame volledig vervaardigd uit koolstofvezel
Afmetingen uitgeklapt: lengte 103 cm × breedte 72,5 cm × hoogte 102 cm
Afmetingen ingeklapt: lengte 72,5 cm × breedte 48 cm × hoogte 78,5 cm
Motor: 2 × borstelloze motor 24 V / 250 W
Besturingseenheid: 24 V / 35 A LED-besturingseenheid
Oplader: 24 V / 2 A
Accu: 24 V / 13 Ah lithium-ionaccu
Rem: elektromagnetisch

Snelheid: 0–6 km/u
Afmetingen zitting: breedte 50 cm × diepte 47 cm × dikte 4,5 cm
Zithoogte vanaf de grond: 52 cm
Voorwielen: 8", rubberen, honingraatstructuur (honeycomb)
Achterwielen: 12", rubberen, honingraatstructuur (honeycomb)
Hoogte van de armleuningen vanaf de grond: 73 cm
Binnenbreedte tussen de armleuningen: 56,5 cm
Remweg: ≤ 1000 mm
Minimale draaicirkel: ≤ 900 mm
Actieradius: tot 20 km
Statische stabiliteit: ≥ 6°
Dynamische stabiliteit: ≥ 6°
Maximale hellingshoek: 6°
Klimvermogen: ≥ 6°
Maximale belasting: 220 kg
Nettogewicht zonder accu: 22 kg
Brutogewicht: 33 kg
Aanvullende informatie
Mag de rolstoel als zitplaats in een motorvoertuig worden gebruikt? Nee
LET OP! De afmetingen van het product kunnen ±2 cm afwijken.

Dit symbool geeft het maximale gebruikersgewicht aan.

**MONTAGE**
Haal de rolstoel en alle overige onderdelen uit de verpakking.

Monteer de besturingseenheid op de rechter- of linkerarmleuning.

Pak met één hand de duwgreep vast en met de andere hand het zitframe en klap de rolstoel uit door de onderdelen naar buiten te trekken.

Vergrendel de klem (plaats de U-vormige klem op de vergrendeling en druk vervolgens de hendel omlaag).

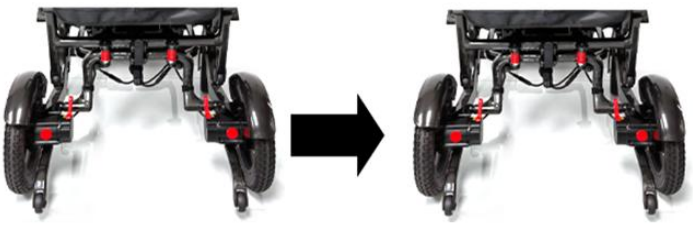

Vergrendel de armleuning door deze naar beneden te drukken en vervolgens de kleine hendel aan de zijkant van de armleuning omhoog te draaien. (Afhankelijk van de uitvoering kan de knop in twee verschillende constructievarianten voorkomen.)

**CONTROLLER**
1.LED-display
2.Aan/uit-knop
3.Snelheid verlagen
4.Geluidssignaal (claxon)
5.Batterijniveau-indicator
6.Snelheidsindicator
7. Snelheid verhogen

Inschakelen
Druk op de ON/OFF-knop. De batterijniveau-indicatoren lichten achtereenvolgens van links naar rechts op.
Uitschakelen
Druk op de ON/OFF-knop. Alle LED-lampjes gaan uit.
Snelheidsregeling
De snelheid van de elektrische rolstoel kan worden aangepast aan de voorkeuren van de gebruiker en de omstandigheden van de omgeving. De snelheidsindicator geeft het momenteel geselecteerde maximale snelheidsniveau weer. De snelheid wordt ingesteld met de knoppen voor het verhogen en verlagen van de snelheid.
Claxon
Door op de claxonknop te drukken wordt het geluidssignaal geactiveerd. Het signaal blijft klinken zolang de knop wordt ingedrukt.
Batterijniveau-indicator
Na het inschakelen van de elektrische rolstoel wordt de batterijniveau-indicator geactiveerd. Deze geeft een benadering van de resterende batterijcapaciteit weer. Wanneer alle LED-lampjes branden, is de batterij volledig opgeladen.

**VEILIGHEIDSVOORSCHRIFTEN**
Vervoer geen passagiers.
Gebruik de rolstoel niet op steile hellingen.
Gebruik de rolstoel niet onder invloed van alcohol.
Sleep geen andere voertuigen.
Gebruik of schakel tijdens het rijden geen draagbare communicatieapparatuur in, zoals portofoons of mobiele telefoons.
Gebruik de rolstoel niet zonder eerst de gebruiksaanwijzing te hebben gelezen.
Overschrijd de maximale veilige hellingshoek van 13° niet.
Maak geen plotselinge bewegingen met de joystick tijdens het rijden op een helling.
Vervoer geen passagiers en overschrijd de maximale belastbaarheid niet tijdens het rijden.
Druk tijdens het rijden niet op de ON/OFF-knop van de controller.
Rijd niet op een zachte ondergrond, zoals losse aarde, grind of hoog gras.
Probeer geen treden of obstakels hoger dan 50 mm te nemen, tenzij er een geschikte oprijplaat aanwezig is.
Demonteer de rolstoel niet wanneer de elektromagnetische remmen niet zijn ingeschakeld of de controller nog is ingeschakeld.
Gebruik de rolstoel niet wanneer er niemand in zit.
Rijd niet op de rijbaan; gebruik uitsluitend trottoirs en daarvoor bestemde voetpaden.
Verander niet van rijrichting en rijd niet achteruit voordat de rolstoel volledig tot stilstand is gekomen.
Kies bij het afdalen van een helling altijd de laagste snelheid.
Draag altijd de veiligheidsgordel.
Houd tijdens het rijden uw voeten altijd op de voetsteunen.
Ga niet op de voetsteunen staan.
Controleer vóór vertrek altijd of de batterijen volledig zijn opgeladen.
Laad de rolstoel op in een goed geventileerde ruimte.
Als de centrale wielbout losraakt, vervang deze dan door een standaardbout en draai deze vast met een geschikte sleutel.
Schuif bij het afdalen van een helling de zitting zo ver mogelijk naar voren.
De rolstoel is uitsluitend bedoeld voor het vervoeren van één persoon.
Waarschuwingen en aanbevelingen
Gebruik de elektrische rolstoel niet wanneer de motoraandrijving is ontgrendeld.
Demonteer de motor niet, omdat dit de prestaties van de rolstoel kan verminderen en schade aan het apparaat kan veroorzaken.
Voorzorgsmaatregelen bij het rijden op hellingen
Rijd niet op hellingen met een hellingshoek van meer dan 12°.
Rijd niet achteruit tijdens het oprijden van een helling, omdat de rolstoel hierdoor kan kantelen.
Rijd niet over zijhellingen met een hellingshoek van meer dan 3°, aangezien er een groot risico bestaat dat de rolstoel kantelt.
Opmerking: De controller kan zowel aan de linker- als aan de rechterarmleuning worden gemonteerd, afhankelijk van de behoeften van de gebruiker. De bevestigingsstang van de controller is voorzien van een draaiknop op de houder, waarmee de positie van de controller naar voren en naar achteren kan worden versteld.
**GEBRUIKSAANWIJZING VOOR DE JOYSTICK EN DE CONTROLLER**
Montage
Bevestig de controller aan de houder.
Stel de lengte van de bevestigingsbuis van de controller af en draai vervolgens de moer vast.

Sluit de kabels aan op de linker- en rechtermotor en op de accu.

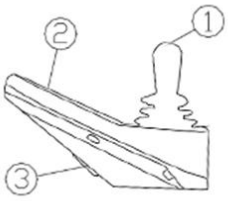

**BEDIENING VAN DE CONTROLLER**

Voorkom dat de controller, en met name de joystick, wordt blootgesteld aan stoten. Tijdens het rijden mag de joystick niet hard worden geraakt of abrupt worden bewogen. Controleer vóór gebruik of het besturingssysteem correct is bevestigd en betrouwbaar functioneert. Bewaar de controller of de onderdelen ervan niet langdurig in een vochtige omgeving. Wanneer de controller in contact komt met voedsel of dranken, dient deze onmiddellijk te worden gereinigd.

Reiniging: Gebruik een zachte doek die is bevochtigd met een verdund desinfectiemiddel om de controller en de joystick schoon te maken. Wees bijzonder voorzichtig bij het reinigen van de joystick. Gebruik geen schurende middelen of andere agressieve reinigingsmiddelen.

**KOPPELINGSHENDEL VAN HET ACHTERWIEL**

Elektrische modus

Wanneer de rolstoel in de elektrische modus tot stilstand komt, wordt het elektromagnetische remsysteem automatisch geactiveerd, waardoor de rolstoel niet vrij kan worden voortgeduwd. Om de rolstoel handmatig te kunnen verplaatsen, zet u de rode hendel in de stand handmatige modus. In deze stand wordt de elektrische aandrijving uitgeschakeld.

Handmatige modus

Om de rolstoel naar de handmatige modus over te schakelen, hoeft u alleen de rode hendel in de juiste stand te zetten.

Opmerking: Het wordt aanbevolen de rolstoel in de elektrische modus te houden. De koppelingsfunctie is uitsluitend bedoeld om de rolstoel indien nodig handmatig te kunnen verplaatsen, bijvoorbeeld in winkels of andere drukbezochte plaatsen.

De rolstoel handmatig voortduwen

Zet de koppelingshendels van de linker- en rechtermotor in de stand handmatige modus.

Duw vervolgens de rolstoel met de hand voort.

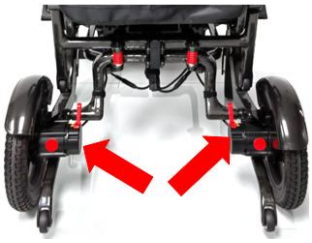

**DE ROLSTOEL OPVOUWEN**

Trek de kleine hendel aan de buitenzijde van de armleuningen omlaag om deze te ontgrendelen. (Bij sommige modellen zijn in plaats van een hendel ontgrendelingsknoppen voor de armleuningen aangebracht.)

Ontgrendel de achterste vergrendelingen en klap de U-vormige vergrendeling omlaag.

Pak met één hand de duwbeugel vast en met de andere hand het zitframe. Vouw vervolgens de rolstoel op door beide delen naar elkaar toe te bewegen.

Armleuningen
Trek de kleine hendel aan de buitenzijde van de armleuningen omlaag om deze te ontgrendelen. Na het ontgrendelen kunnen de armleuningen naar achteren worden geklapt.
Voor gebruikers die hun benen niet zelfstandig kunnen bewegen of de armleuningen niet zelf kunnen bedienen, wordt de hulp van een begeleider aanbevolen.
Belangrijk: Iedereen die de gebruiker helpt, dient goed te zijn geïnstrueerd in het veilig bedienen van de rolstoel.

**ACCU**

De accu verwijderen
Koppel de voedingskabel los. Druk vervolgens op de vergrendelingsclip om de accu uit het frame te ontgrendelen en schuif de accu uit het accuvak.

Gebruik van de accu
De elektrische rolstoel is uitgerust met een onderhoudsvrije, gesloten 24 V lithium-ionaccu, die geschikt is voor diepe ontlaadcycli. Hoewel deze op een autoaccu lijkt, mag deze nooit door een autoaccu worden vervangen, omdat een autoaccu niet ontworpen is voor langdurige diepe ontlading en geen veilige werking in een elektrische rolstoel garandeert.

**HET OPLADEN EN ONTLADEN VAN DE ACCU**

Laad de accu vóór het eerste gebruik volledig op, zodat ongeveer 90% van de uiteindelijke capaciteit wordt bereikt.
Rijd tijdens de eerste ritten in huis of op eigen terrein langzaam en ga niet te ver van huis totdat de gebruiker vertrouwd is met de bediening van de rolstoel. Ontlaad daarna de accu volledig.
Laad de accu na volledige ontlading gedurende 8–14 uur op en gebruik de rolstoel vervolgens opnieuw. Met dit proces wordt meer dan 90% van de uiteindelijke accucapaciteit bereikt.
Na 4–5 volledige laad- en ontlaadcycli bereikt de accu zijn maximale prestaties en optimale levensduur.
Belangrijke informatie over de accu
Regelmatig opladen zorgt voor een betrouwbare werking en een lange levensduur van de accu. Houd de accu, indien mogelijk, altijd volledig opgeladen.
Onregelmatig of onvolledig opladen kan leiden tot blijvende beschadiging van de accu, een lagere capaciteit en een kortere levensduur.
Wanneer de rolstoel niet regelmatig wordt gebruikt, moet de accu minimaal één keer per week worden opgeladen.

**LADER**

De lader is een van de belangrijkste onderdelen van de elektrische rolstoel en zorgt voor veilig, snel en eenvoudig opladen van de accu.
Onderhoudsaanbevelingen
Laat de koolborstels van de motor iedere 6 maanden controleren door een erkend servicecentrum.
Bescherm de controller en de joystick tegen vocht, omdat dit schade kan veroorzaken.
Controleer de accukabels regelmatig op tekenen van corrosie.
Gebruik voor het reinigen van de rolstoel een vochtige doek. Giet geen water over de rolstoel en reinig deze niet onder stromend water.

**STORINGEN VAN DE ELEKTRISCHE ROLSTOEL EN ZELFCONTROLE**

Schakel bij een storing tijdens het gebruik van de elektrische rolstoel eerst de voeding uit voordat u de rolstoel controleert.
Een volledige stroomuitval wordt aangegeven doordat alle LED-indicatoren op het bedieningspaneel uit zijn.
Controle
Controleer of de stekker van de controller correct is aangesloten en niet los zit.
Controleer of de kabel tussen de controller en het accuvak correct is aangesloten. Koppel de connector indien nodig los en sluit deze opnieuw aan door uitsluitend de stekker vast te houden en niet aan de kabels te trekken, om beschadiging te voorkomen.
Wanneer de stroomvoorziening na bovenstaande controles nog steeds niet is hersteld of wanneer er enige twijfel bestaat, neem dan onmiddellijk contact op met een erkend servicecentrum.
Opmerking: De controller is uitgerust met een diagnosesysteem dat de werking van de controller en de motoren bewaakt. Wanneer een storing wordt gedetecteerd, wordt de bijbehorende foutcode op het display van de controller weergegeven.

**REINIGING EN ONDERHOUD**

Onderhoud door de gebruiker omvat reiniging, controle van de banden, de accu en het oplaadproces. Meer geavanceerd onderhoud dient te worden uitgevoerd door servicepersoneel.
Het wordt aanbevolen de rolstoel elke twee maanden te controleren en eenmaal per jaar een volledige technische inspectie uit te voeren.
Reiniging van de rolstoel
Verwijder regelmatig stof van het oppervlak van de rolstoel. Gebruik voor het reinigen waspasta of een schone, zachte doek.
Banden
Controleer regelmatig de slijtage van de luchtbanden en vervang deze wanneer de profieldiepte 1 mm bedraagt.
Accu
De accu moet regelmatig worden opgeladen. Het wordt afgeraden de accu volledig te ontladen vóór opnieuw opladen, omdat dit de levensduur verkort.
STERILISATIE EN DESINFECTIE

De rolstoel is geen steriel product. Houd deze tijdens dagelijks gebruik schoon.
Als de rolstoel wordt verontreinigd met bloed, afscheidingen, uitwerpselen of andere stoffen, dient deze te worden afgenomen met een desinfectiemiddel op basis van ammoniumzouten met een concentratie van 1000–2000 mg/L. Laat dit 30 minuten inwerken, veeg daarna af met een schone, droge doek en laat drogen.
SCHADE AAN DE ROLSTOEL EN ZELFCONTROLE
Bij onregelmatigheden tijdens het gebruik moet de voeding worden uitgeschakeld en de rolstoel worden gecontroleerd.
Symptoom: volledig uitvallen van de voeding en geen controlelampjes op de controller.
Stap 1: controleer of de stekker van de controller niet los zit of is losgekoppeld.
Stap 2: controleer de verbinding tussen de accubehuizing en de controller. Sluit indien nodig opnieuw aan door de connector vast te houden (niet de kabel) om schade te voorkomen.
Indien de voeding na deze stappen niet wordt hersteld of bij andere twijfel, neem onmiddellijk contact op met de serviceafdeling.
**OPSLAG- EN TRANSPORTOMSTANDIGHEDEN**
De elektrische rolstoel moet worden opgeslagen en vervoerd onder de volgende omstandigheden:
Temperatuurbereik: 5°C – 40°C
Relatieve luchtvochtigheid: ≤ 80%
Luchtdruk: 860 hPa – 1060 hPa
Nominale spanning:
Bedrijfsspanning oplader: AC 220 V, 50 Hz
Interne voedingsspanning: DC 24 V
**ELIMINACIÓN:** Al finalizar su vida útil, el producto debe eliminarse de conformidad con las normativas locales, nacionales y de la UE aplicables relativas a los residuos de aparatos eléctricos y electrónicos (Directiva WEEE/RAEE). El dispositivo no debe desecharse junto con los residuos municipales no separados. El producto contiene componentes reciclables, como plásticos, componentes electrónicos y baterías. Debe prestarse especial atención a la batería, que contiene sustancias que requieren un tratamiento adecuado y debe entregarse en puntos de recogida especializados. Para obtener información sobre los métodos adecuados de eliminación, póngase en contacto con las autoridades locales o con un vendedor autorizado. **ATENCIÓN:** Una eliminación incorrecta puede suponer un riesgo para el medio ambiente y la salud humana.

Esp

Gracias por adquirir nuestro producto. Le rogamos que lea atentamente las instrucciones de uso. No utilice el producto antes de haber leído y comprendido este manual. Si no comprende las advertencias, observaciones y recomendaciones, póngase en contacto con un profesional sanitario o con el vendedor para evitar daños en el producto o lesiones corporales. ATENCIÓN: Compruebe todas las piezas en busca de daños. Antes del primer uso, revise cuidadosamente el estado técnico del producto y asegúrese de que todas las piezas estén completas y correctamente montadas (si corresponde, preste especial atención a tornillos, tuercas, remaches y otros elementos de fijación y estructurales). Asegúrese de que el producto no esté defectuoso ni dañado. En caso de detectar cualquier daño o falta de piezas, NO utilice el producto. Para más información, contacte con el vendedor.

**GRUPO DESTINATARIO DE PACIENTES**

Personas que padecen enfermedades, disfunciones o lesiones para cuyo tratamiento, rehabilitación o compensación está destinado este producto (véase la sección sobre el uso previsto en este manual).

El producto puede ser adquirido por el propio usuario o por recomendación de un médico, terapeuta u otro especialista. Tanto en el caso de compra independiente como por indicación médica/terapéutica, deben tenerse en cuenta los tamaños disponibles, las funciones necesarias y las variantes del producto, así como las indicaciones y contraindicaciones de uso y la información proporcionada por el fabricante.

**USO PREVISTO:** La silla de ruedas eléctrica es un vehículo diseñado estructuralmente para el desplazamiento de personas con discapacidad. Está propulsada por un motor cuya construcción limita la velocidad al ritmo de la marcha.

**INDICACIONES**

Limitaciones importantes de movilidad: Personas con restricciones graves de la fuerza muscular, por ejemplo debido a enfermedades neurológicas, musculares o síndromes dolorosos, que impiden o dificultan considerablemente el desplazamiento independiente.

Enfermedades neurodegenerativas: Personas que padecen enfermedades como esclerosis múltiple, enfermedad de Parkinson, distrofias musculares o ELA, que conducen a una pérdida progresiva del control muscular y de la fuerza.

Fatiga: Personas para las que caminar durante largos periodos o manejar manualmente una silla de ruedas supone una carga excesiva debido a su enfermedad o estado de salud, provocando fatiga y agotamiento rápidos.

Limitaciones relacionadas con la edad: Personas mayores que, debido a la edad, presentan movilidad y fuerza reducidas y pueden beneficiarse de una silla de ruedas eléctrica para mantener la autonomía y la capacidad de desplazamiento.

Rehabilitación y periodos de convalecencia: Personas en proceso de rehabilitación tras lesiones u operaciones que temporalmente no pueden desplazarse de forma independiente pueden utilizar una silla de ruedas eléctrica como parte del tratamiento y la recuperación.

**CONTRAINDICACIONES**

Limitaciones físicas o mentales (por ejemplo, discapacidad visual) que impidan el manejo seguro del producto.

Personas con dificultades para evaluar distancias o el espacio pueden tener problemas para maniobrar la silla de ruedas eléctrica de forma segura. Las sillas de ruedas eléctricas requieren cierta capacidad manual y coordinación para manejar el joystick u otros dispositivos de control. Las personas que no puedan operar eficazmente estos controles pueden no ser capaces de utilizar la silla de ruedas eléctrica de forma segura. Aunque muchas personas con trastornos cognitivos pueden utilizar de forma segura sillas de ruedas eléctricas, en algunos casos los trastornos graves pueden impedir una conducción segura. Las personas que no puedan mantener una posición sentada estable pueden necesitar sistemas de soporte adicionales para utilizar la silla de ruedas eléctrica de manera segura. La epilepsia u otras afecciones que puedan provocar una pérdida repentina de la conciencia o de la capacidad de reacción pueden constituir una contraindicación.

Si una persona tiene dificultades de coordinación motora o no puede manejar de forma independiente los controles de la silla de ruedas, esto puede constituir una contraindicación. Las personas con alteraciones del estado de conciencia que puedan afectar a su capacidad para conducir la silla de ruedas de forma segura también pueden no ser aptas para su uso. En algunos casos, problemas cardíacos graves o de presión arterial pueden limitar la posibilidad de utilizar una silla de ruedas eléctrica de forma segura, especialmente cuando las emociones o el estrés pueden provocar reacciones adversas. Enfermedades como la esclerosis múltiple avanzada u otras afecciones que afectan al control muscular pueden requerir soluciones adaptativas especializadas en las sillas de ruedas. Los problemas de percepción de la profundidad, del espacio o de la orientación en general pueden limitar significativamente la seguridad del uso de una silla de ruedas eléctrica. Un mal estado general de salud o cirugías recientes, especialmente en la columna vertebral o las extremidades inferiores, pueden requerir la suspensión del uso de la silla de ruedas hasta que el estado de salud mejore.

**LISTA DE COMPONENTES:** Silla de ruedas, batería, cargador, mando a distancia, manual de instrucciones

1.Respaldo
2.Controlador
3.Reposapiés
4.Rueda delantera
5.Empuñaduras de empuje
6.Reposabrazos
7.Asiento
8.Bastidor
9.Batería
10.Motor de la rueda motriz
11.Cargador

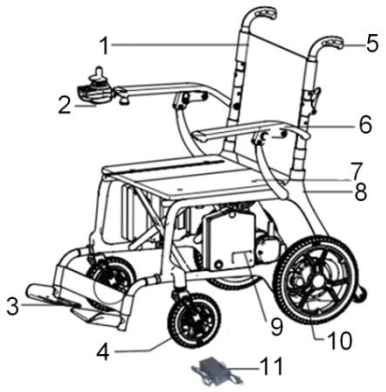


**ESPECIFICACIONES TÉCNICAS**

Material: bastidor fabricado íntegramente en fibra de carbono
Dimensiones desplegada: longitud 103 cm × anchura 72,5 cm × altura 102 cm
Dimensiones plegada: longitud 72,5 cm × anchura 48 cm × altura 78,5 cm
Motor: 2 × motores sin escobillas de 24 V / 250 W
Controlador: controlador LED de 24 V / 35 A
Cargador: 24 V / 2 A
Batería: batería de iones de litio de 24 V / 13 Ah

Freno: electromagnético
Velocidad: 0–6 km/h
Dimensiones del asiento: anchura 50 cm × profundidad 47 cm × grosor 4,5 cm
Altura del asiento desde el suelo: 52 cm
Ruedas delanteras: 8", de goma, tipo panal de abeja (honeycomb)
Ruedas traseras: 12", de goma, tipo panal de abeja (honeycomb)
Altura de los reposabrazos desde el suelo: 73 cm
Anchura interior entre los reposabrazos: 56,5 cm
Distancia de frenado: ≤ 1000 mm
Radio mínimo de giro: ≤ 900 mm
Autonomía: hasta 20 km
Estabilidad estática: ≥ 6°
Estabilidad dinámica: ≥ 6°
Inclinación máxima del terreno: 6°
Capacidad para subir pendientes: ≥ 6°
Carga máxima: 220 kg
Peso neto sin batería: 22 kg
Peso bruto: 33 kg
Información adicional
¿Puede utilizarse la silla de ruedas como asiento en un vehículo de motor? No.
¡ATENCIÓN! Las dimensiones del producto pueden variar en un margen de ±2 cm.

Este símbolo indica el peso máximo del usuario.

**MONTAJE**
Saque la silla de ruedas y los demás componentes del embalaje.

Monte el controlador en el reposabrazos derecho o izquierdo.

Sujete con una mano la empuñadura de empuje y con la otra el bastidor del asiento, y despliegue la silla tirando de las partes hacia el exterior.

Bloquee la abrazadera (coloque la abrazadera en forma de «U» sobre el cierre y, a continuación, presione la palanca hacia abajo).

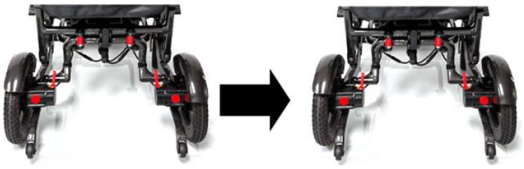

Bloquee el reposabrazos presionándolo hacia abajo y girando después hacia arriba la pequeña palanca situada en el lateral del reposabrazos. (Según la versión del producto, el botón puede presentarse en dos variantes de diseño diferentes).

**CONTROLADOR**

1.Pantalla LED
2.Botón de encendido/apagado
3.Disminución de velocidad
4.Señal acústica
5.Indicador del nivel de carga de la batería
6.Indicador de velocidad
7.Aumento de velocidad

Encendido
Pulse el botón ON/OFF. Los indicadores del nivel de carga de la batería se iluminarán secuencialmente de izquierda a derecha.
Apagado
Pulse el botón ON/OFF. Todos los indicadores LED se apagarán.
Ajuste de la velocidad
La velocidad de la silla de ruedas eléctrica puede ajustarse según las preferencias del usuario y las condiciones del entorno. El indicador de velocidad muestra el nivel máximo de velocidad seleccionado. El ajuste se realiza mediante los botones de aumento y disminución de velocidad.
Claxon
Al pulsar el botón del claxon se activa la señal acústica. La señal sonará mientras el botón permanezca presionado.
Indicador del nivel de carga de la batería
Al encender la silla de ruedas eléctrica se activa el indicador del nivel de carga de la batería, que muestra una estimación de la energía restante. Cuando todos los indicadores LED están encendidos, la batería está completamente cargada.

**INSTRUCCIONES DE SEGURIDAD**

No transporte pasajeros.
No utilice la silla de ruedas en pendientes pronunciadas.
No utilice la silla de ruedas bajo los efectos del alcohol.
No remolque otros vehículos.
No utilice ni encienda dispositivos portátiles de comunicación, como radios o teléfonos móviles, mientras conduce.
No utilice la silla de ruedas sin haber leído previamente el manual de instrucciones.
No supere el ángulo máximo de inclinación seguro de 13°.
No realice movimientos bruscos con el joystick al circular por pendientes.
No transporte pasajeros ni supere la carga máxima permitida durante la conducción.
No pulse el botón ON/OFF del controlador mientras conduce.
No circule sobre superficies blandas como tierra suelta, grava o hierba alta.
No intente superar escalones de más de 50 mm, a menos que utilice una rampa adecuada.
No desmonte la silla de ruedas si los frenos electromagnéticos no están activados y el controlador no está apagado.
No utilice la silla de ruedas cuando no haya nadie sentado en ella.
No circule por la calzada; utilice únicamente las aceras y las vías destinadas para ello.
No cambie de dirección ni dé marcha atrás hasta que la silla de ruedas se haya detenido completamente.
Al descender una pendiente, seleccione siempre la velocidad más baja.
Utilice siempre el cinturón de seguridad.
Mantenga siempre los pies sobre los reposapiés durante la conducción.
No se ponga de pie sobre los reposapiés.
Antes de iniciar la marcha, asegúrese de que las baterías estén completamente cargadas.
Cargue la silla de ruedas en un lugar bien ventilado.
Si el tornillo central de la rueda se afloja, sustitúyalo por un tornillo estándar utilizando una llave adecuada.
Al descender una pendiente, desplace el asiento lo más hacia delante posible.
La silla de ruedas está diseñada para transportar únicamente a una persona.
Advertencias y recomendaciones
No utilice la silla de ruedas eléctrica si el sistema de tracción del motor está desbloqueado.
No desmonte el motor, ya que esto puede deteriorar el rendimiento de la silla de ruedas y provocar daños en la misma.
Precauciones al circular por pendientes
No suba pendientes con una inclinación superior a 12°.
No retroceda mientras asciende una pendiente, ya que esto puede provocar el vuelco de la silla de ruedas.
No circule por pendientes laterales con una inclinación superior a 3°, ya que existe un alto riesgo de vuelco.
Nota: El controlador puede instalarse tanto en el reposabrazos izquierdo como en el derecho, según las necesidades del usuario. La barra de fijación del controlador está asegurada mediante una perilla situada en su soporte, lo que permite ajustar su posición hacia delante y hacia atrás.

**INSTRUCCIONES DE USO DEL JOYSTICK Y DEL CONTROLADOR**

Montaje
Fije el controlador al soporte correspondiente.
Ajuste la longitud del tubo de fijación del controlador y, a continuación, apriete la tuerca.

Conecte los cables al motor izquierdo, al motor derecho y a la batería.

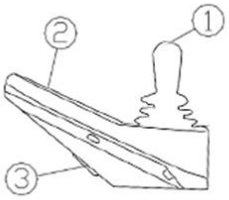

**MANEJO DEL CONTROLADOR**

Evite golpear el controlador y, especialmente, el joystick. Durante la conducción, no golpee ni mueva bruscamente el joystick. Antes de utilizar la silla, asegúrese de que el sistema de control esté correctamente instalado y funcione de forma fiable. No almacene el controlador ni sus componentes durante un período prolongado en un ambiente húmedo. Si el controlador entra en contacto con alimentos o bebidas, límpielo inmediatamente.

Limpieza: Para limpiar el controlador y el joystick, utilice un paño suave humedecido con un desinfectante diluido. Tenga especial cuidado al limpiar el joystick. No utilice productos abrasivos ni otros agentes de limpieza agresivos.

**PALANCA DE EMBRAGUE DE LA RUEDA TRASERA**

Modo eléctrico

Cuando la silla de ruedas se detiene en modo eléctrico, el sistema de freno electromagnético se activa automáticamente, impidiendo que la silla pueda empujarse libremente. Para permitir el desplazamiento manual, coloque la palanca roja en la posición de modo manual. En este modo, la tracción eléctrica queda desconectada.

Modo manual

Para cambiar la silla de ruedas al modo manual, basta con colocar la palanca roja en la posición correspondiente.

Nota: Se recomienda mantener la silla de ruedas en modo eléctrico. La función de embrague sirve únicamente para permitir el desplazamiento manual de la silla cuando sea necesario, por ejemplo, en tiendas u otros lugares concurridos.

Empuje manual de la silla de ruedas

Coloque las palancas de embrague de los motores izquierdo y derecho en la posición de modo manual.

A continuación, empuje la silla de ruedas manualmente.

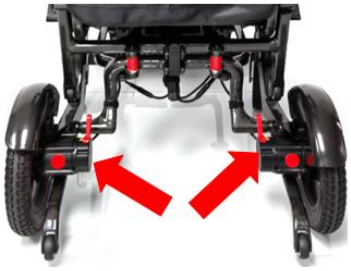

**PLEGADO DE LA SILLA DE RUEDAS**

Tire hacia abajo de la pequeña palanca situada en la parte exterior de los reposabrazos para desbloquearlos. (En algunos modelos, en lugar de la palanca se utilizan botones de liberación del reposabrazos).

Desbloquee los cierres traseros y baje el bloqueo en forma de "U".

Sujete con una mano el asa de empuje y con la otra el bastidor del asiento; a continuación, pliegue la silla acercando ambos elementos entre sí.

Reposabrazos
Tire hacia abajo de la pequeña palanca situada en la parte exterior de los reposabrazos para desbloquearlos. Una vez desbloqueados, los reposabrazos pueden abatirse hacia atrás.
En el caso de usuarios que no puedan mover las piernas o manejar los reposabrazos por sí mismos, se recomienda la ayuda de un cuidador.
Importante: Toda persona que ayude al usuario deberá haber recibido la formación adecuada sobre el manejo seguro de la silla de ruedas.
**BATERÍA**
Extracción de la batería
Desconecte el cable de alimentación. A continuación, presione el pestillo de bloqueo para liberar la batería del bastidor y extráigala del compartimento de la batería.

Uso de la batería
La silla de ruedas eléctrica está equipada con una batería de iones de litio de 24 V, sellada, libre de mantenimiento y diseñada para soportar ciclos de descarga profunda.
Aunque es similar a una batería de automóvil, no debe sustituirse por una batería de automóvil, ya que esta no está diseñada para descargas prolongadas y no garantiza un funcionamiento seguro en una silla de ruedas eléctrica.
**CARGA Y DESCARGA DE LA BATERÍA**
Antes del primer uso, cargue completamente la batería para alcanzar aproximadamente el 90 % de su capacidad nominal.
Durante los primeros desplazamientos dentro de la vivienda o en los alrededores, conduzca lentamente y no se aleje demasiado hasta familiarizarse con el funcionamiento de la silla de ruedas. Después, descargue completamente la batería.
Una vez descargada por completo, cargue la batería durante 8–14 horas y vuelva a utilizar la silla de ruedas. Este procedimiento permite alcanzar más del 90 % del rendimiento previsto de la batería.
Después de realizar 4–5 ciclos completos de carga y descarga, la batería alcanzará su máximo rendimiento y una vida útil óptima.
Información importante sobre la batería
La carga periódica garantiza un funcionamiento fiable y una larga vida útil de la batería. Siempre que sea posible, mantenga la batería completamente cargada.
Una carga poco frecuente o incompleta puede provocar daños permanentes en la batería, reducir su capacidad y acortar su vida útil.
Si la silla de ruedas no se utiliza regularmente, la batería debe cargarse al menos una vez por semana.
**CARGADOR**
El cargador es uno de los componentes más importantes de la silla de ruedas eléctrica y garantiza una carga de la batería segura, rápida y cómoda.
Recomendaciones de mantenimiento
Las escobillas de carbón del motor deben revisarse cada 6 meses en un servicio técnico autorizado.
Proteja el controlador y el joystick de la humedad, ya que esta puede provocar daños.
Compruebe periódicamente los cables de la batería para detectar posibles signos de corrosión.
Para limpiar la silla de ruedas, utilice un paño húmedo. No vierta agua sobre la silla ni la lave con agua corriente.
**AVERÍAS DE LA SILLA DE RUEDAS ELÉCTRICA Y COMPROBACIÓN POR EL USUARIO**
Si se produce una avería durante el uso de la silla de ruedas eléctrica, primero apague la alimentación y solo después proceda a comprobar el dispositivo.
La ausencia total de alimentación se indica cuando todos los indicadores LED del panel de control permanecen apagados.
Comprobación
Compruebe que el conector del controlador esté correctamente conectado y no esté suelto.
Compruebe que el cable que conecta el controlador con el compartimento de la batería esté correctamente conectado. Si es necesario, desconecte y vuelva a conectar el conector sujetándolo únicamente por el enchufe y no por los cables, para evitar dañarlos.
Si después de realizar las comprobaciones anteriores el suministro eléctrico no se restablece o surge cualquier duda, póngase inmediatamente en contacto con un servicio técnico autorizado.
Nota: El controlador está equipado con un sistema de diagnóstico que supervisa su funcionamiento y el de los motores. Si detecta una avería, el código de error correspondiente se mostrará en la pantalla del controlador.
**ATENCIÓN – Incidentes graves**
En caso de producirse un “incidente grave” relacionado con el producto, que directa o indirectamente haya provocado, pudiera haber provocado o pueda provocar:
a) la muerte del paciente, del usuario o de otra persona, o
b) un deterioro temporal o permanente del estado de salud del paciente, del usuario o de otra persona, o
c) una grave amenaza para la salud pública,
dicho “incidente grave” debe notificarse al fabricante y a la autoridad competente del Estado miembro en el que el usuario o el paciente tengan su lugar de residencia. En el caso de España, la autoridad competente es la Agencia Española de Medicamentos y Productos Sanitarios (AEMPS).
ATENCIÓN

En caso de dolor, reacciones alérgicas u otros síntomas preocupantes o poco claros para el usuario relacionados con el uso del producto sanitario, consulte a un profesional sanitario.
Está prohibido utilizar el producto de forma distinta a su uso previsto.

**LIMPIEZA Y MANTENIMIENTO**

El mantenimiento realizado por el usuario incluye la limpieza, la comprobación de los neumáticos, de la batería y del proceso de carga. El mantenimiento más avanzado debe ser realizado por personal de servicio técnico.
Se recomienda comprobar la silla cada dos meses y realizar una revisión técnica completa una vez al año.
Limpieza de la silla:
Elimine regularmente el polvo de la superficie de la silla. Para la limpieza utilice una pasta de cera o un paño limpio y suave.
Neumáticos:
Compruebe regularmente el desgaste de los neumáticos y sustitúyalos cuando la profundidad del dibujo sea de 1 mm.
Batería:
La batería debe cargarse regularmente. No se recomienda descargarla completamente antes de volver a cargarla, ya que acorta su vida útil.

ESTERILIZACIÓN Y DESINFECCIÓN

La silla de ruedas no es un producto estéril. Durante el uso diario debe mantenerse limpia.
Si la silla se contamina con sangre, secreciones, excreciones u otras sustancias, límpiela con un desinfectante a base de sales de amonio con una concentración de 1000–2000 mg/L, déjelo actuar durante 30 minutos, luego limpie con un paño limpio y seco y deje secar.

DAÑOS DE LA SILLA Y AUTOCOMPROBACIÓN

En caso de anomalías durante el uso, apague la alimentación y revise la silla.
Síntoma: ausencia total de alimentación y apagado de los indicadores del controlador.
Paso 1: compruebe si el enchufe del controlador está suelto o desconectado.
Paso 2: compruebe la conexión entre la caja de la batería y el controlador. Si es necesario, vuelva a conectar el enchufe sujetándolo por el conector y no por el cable, para evitar dañar la instalación.
Si tras realizar estas acciones no se restablece la alimentación o surgen otras dudas, contacte inmediatamente con el servicio técnico.

**CONDICIONES DE ALMACENAMIENTO Y TRANSPORTE**

La silla de ruedas eléctrica debe almacenarse y transportarse en las siguientes condiciones:
Rango de temperatura: 5 °C – 40 °C
Humedad relativa: ≤ 80 %
Presión atmosférica: 860 hPa – 1060 hPa
Tensión nominal:
tensión de funcionamiento del cargador: AC 220 V, 50 Hz
tensión de alimentación interna: DC 24 V

**ELIMINACIÓN:** Al finalizar su vida útil, el producto debe eliminarse de conformidad con las normativas locales, nacionales y de la UE aplicables relativas a los residuos de aparatos eléctricos y electrónicos (Directiva WEEE/RAEE). El dispositivo no debe desecharse junto con los residuos municipales no separados. El producto contiene componentes reciclables, como plásticos, componentes electrónicos y baterías. Debe prestarse especial atención a la batería, que contiene sustancias que requieren un tratamiento adecuado y debe entregarse en puntos de recogida especializados. Para obtener información sobre los métodos adecuados de eliminación, póngase en contacto con las autoridades locales o con un vendedor autorizado. **ATENCIÓN:** Una eliminación incorrecta puede suponer un riesgo para el medio ambiente y la salud humana.

It

Grazie per aver acquistato il nostro prodotto. Si prega di leggere attentamente le istruzioni per l'uso. Non utilizzare il dispositivo prima di aver letto e compreso il presente manuale. Se non si comprendono avvertenze, note o raccomandazioni, contattare un professionista sanitario o il rivenditore per evitare danni al prodotto o lesioni personali. ATTENZIONE: Verificare tutte le parti per individuare eventuali danni. Prima del primo utilizzo, controllare attentamente lo stato tecnico del prodotto e assicurarsi che tutte le parti siano complete e correttamente montate (se applicabile, prestare particolare attenzione a viti, dadi, rivetti e altri elementi di fissaggio e strutturali). Assicurarsi che il prodotto non sia difettoso né danneggiato. In caso di danni o parti mancanti, NON utilizzare il prodotto. Per ulteriori informazioni, contattare il venditore.

**GRUPPO DI PAZIENTI DESTINATARI**

Persone affette da malattie, disfunzioni o lesioni per il cui trattamento/riabilitazione o compensazione è destinato il presente dispositivo (vedere la sezione relativa alla destinazione d'uso nel presente manuale).

Il prodotto può essere acquistato direttamente dall'utente oppure su indicazione di un medico, terapista o altro specialista.

Sia in caso di acquisto autonomo sia su indicazione di un medico/terapista/altro specialista, è necessario considerare le misure disponibili, le funzioni necessarie e le varianti del prodotto, le indicazioni e controindicazioni d'uso, nonché le informazioni fornite dal produttore.

**DESTINAZIONE D'USO:** La carrozzina elettrica è un veicolo progettato strutturalmente per la mobilità di persone con disabilità. È azionata da un motore la cui costruzione limita la velocità al passo d'uomo.

**INDICAZIONI**

Gravi limitazioni motorie: persone con importanti riduzioni della forza muscolare, ad esempio a causa di malattie neurologiche, muscolari o sindromi dolorose, che impediscono o rendono molto difficoltosa la deambulazione autonoma.

Malattie neurodegenerative: persone affette da patologie come sclerosi multipla, morbo di Parkinson, distrofie muscolari o SLA, che comportano una perdita progressiva del controllo e della forza muscolare.

Affaticamento: persone per le quali la mobilità prolungata o l'uso manuale della carrozzina rappresentano un carico eccessivo a causa della malattia o dello stato di salute, causando rapido affaticamento ed esaurimento.

Limitazioni legate all'età: persone anziane che, a causa dell'età, presentano ridotta mobilità e forza e possono utilizzare una carrozzina elettrica per mantenere autonomia e capacità di movimento.

Riabilitazione e convalescenza: persone in fase di riabilitazione dopo traumi o interventi chirurgici che temporaneamente non possono muoversi autonomamente e possono utilizzare una carrozzina elettrica come parte del percorso terapeutico e di recupero.

**CONTROINDICAZIONI**

Limitazioni fisiche o mentali (ad es. deficit visivi) che impediscono un uso sicuro del prodotto.

Persone con difficoltà nella valutazione delle distanze o dello spazio possono avere problemi a manovrare in sicurezza la carrozzina elettrica. Le carrozzine elettriche richiedono una certa abilità manuale e coordinazione per l'uso del joystick o di altri dispositivi di comando; chi non è in grado di utilizzarli efficacemente potrebbe non poter usare la carrozzina in sicurezza. Sebbene molte persone con disturbi cognitivi possano utilizzare in sicurezza le carrozzine elettriche, in alcuni casi disturbi gravi possono impedire una guida sicura. Persone che non riescono a mantenere una posizione seduta stabile possono necessitare di sistemi di supporto aggiuntivi per un uso sicuro della carrozzina elettrica. Epilessia o altre condizioni che possono causare improvvisi cali di coscienza o di reazione possono costituire una controindicazione. Difficoltà di coordinazione motoria o incapacità di utilizzare autonomamente i comandi della carrozzina possono rappresentare una controindicazione. Disturbi della coscienza che influenzano la capacità di guida sicura possono rendere sconsigliato l'uso della carrozzina. In alcuni casi, gravi problemi cardiaci o di pressione arteriosa possono limitare l'uso sicuro della carrozzina elettrica, soprattutto se emozioni o stress possono provocare reazioni indesiderate. Patologie come la sclerosi multipla avanzata o altre malattie che influiscono sul controllo muscolare possono richiedere soluzioni adattative specialistiche nelle carrozzine. Problemi di percezione della profondità, dello spazio o dell'orientamento in generale possono ridurre significativamente la sicurezza d'uso della carrozzina elettrica. Uno stato generale di malessere o interventi chirurgici recenti, in particolare alla colonna vertebrale o agli arti inferiori, possono richiedere la sospensione dell'uso della carrozzina fino al miglioramento dello stato di salute.

**ELENCO DEI COMPONENTI:** Sedia a rotelle, batteria, caricabatterie, telecomando, manuale d'uso

1.Schienale
2.Centralina di controllo
3.Poggiapiedi
4.Ruota anteriore
5.Maniglie di spinta
6.Bracciolo
7.Sedile
8.Telaio
9.Batteria
10.Motore della ruota motrice
11.Caricabatterie

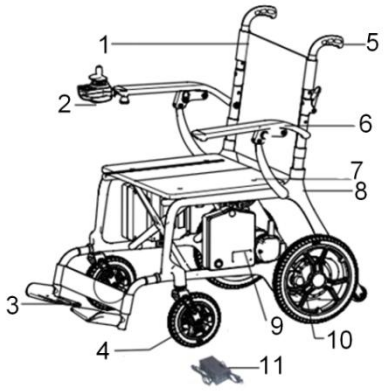


**SPECIFICHE TECNICHE**

Materiale: telaio interamente realizzato in fibra di carbonio
Dimensioni da aperta: lunghezza 103 cm × larghezza 72,5 cm × altezza 102 cm
Dimensioni da chiusa: lunghezza 72,5 cm × larghezza 48 cm × altezza 78,5 cm
Motore: 2 × motori brushless da 24 V / 250 W
Centralina: centralina LED 24 V / 35 A
Caricabatterie: 24 V / 2 A
Batteria: batteria agli ioni di litio 24 V / 13 Ah
Freno: elettromagnetico
Velocità: 0–6 km/h
Dimensioni del sedile: larghezza 50 cm × profondità 47 cm × spessore 4,5 cm

Altezza del sedile da terra: 52 cm
Ruote anteriori: 8", in gomma, struttura a nido d'ape (honeycomb)
Ruote posteriori: 12", in gomma, struttura a nido d'ape (honeycomb)
Altezza dei braccioli da terra: 73 cm
Larghezza interna tra i braccioli: 56,5 cm
Spazio di frenata: ≤ 1000 mm
Raggio minimo di sterzata: ≤ 900 mm
Autonomia: fino a 20 km
Stabilità statica: ≥ 6°
Stabilità dinamica: ≥ 6°
Pendenza massima del terreno: 6°
Capacità di superamento delle pendenze: ≥ 6°
Portata massima: 220 kg
Peso netto senza batteria: 22 kg
Peso lordo: 33 kg
Informazioni aggiuntive
La sedia a rotelle può essere utilizzata come sedile all'interno di un veicolo a motore? No.
ATTENZIONE! Le dimensioni del prodotto possono variare di ±2 cm.

Questo simbolo indica il peso massimo dell'utilizzatore.

**MONTAGGIO**
Estrarre la sedia a rotelle e tutti gli altri componenti dall'imballaggio.

Montare la centralina di controllo sul bracciolo destro o sinistro.

Con una mano afferrare la maniglia di spinta e con l'altra il telaio del sedile, quindi aprire la sedia a rotelle tirando le parti verso l'esterno.

Bloccare il morsetto (posizionare il morsetto a forma di "U" sull'apposito gancio, quindi premere la leva verso il basso).

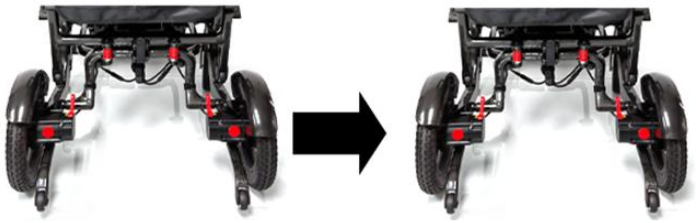

Bloccare il bracciolo premendolo verso il basso e successivamente ruotando verso l'alto la piccola leva situata sul lato del bracciolo. (A seconda della versione del prodotto, il pulsante può essere disponibile in una delle due varianti costruttive.)

**CONTROLLER**

1.Display LED
2.Pulsante di accensione/spegnimento
3.Riduzione della velocità
4.Segnale acustico (clacson)
5.Indicatore del livello di carica della batteria
6.Indicatore della velocità
7.Aumento della velocità

Accensione
Premere il pulsante ON/OFF. Gli indicatori del livello di carica della batteria si illumineranno in sequenza da sinistra a destra.
Spegnimento
Premere il pulsante ON/OFF. Tutti i LED si spegneranno.
Regolazione della velocità
La velocità della sedia a rotelle elettrica può essere regolata in base alle esigenze dell'utilizzatore e alle condizioni dell'ambiente circostante. L'indicatore della velocità mostra il livello massimo di velocità selezionato. La regolazione viene effettuata mediante i pulsanti di aumento e diminuzione della velocità.
Clacson
Premendo il pulsante del clacson si attiva il segnale acustico, che rimarrà attivo finché il pulsante sarà premuto.
Indicatore del livello di carica della batteria
Dopo l'accensione della sedia a rotelle elettrica, si attiva l'indicatore del livello di carica della batteria, che mostra il livello approssimativo dell'energia residua. Quando tutti i LED sono accesi, la batteria è completamente carica.

**ISTRUZIONI DI SICUREZZA**

Non trasportare passeggeri.
Non utilizzare la sedia a rotelle su pendii ripidi.
Non utilizzare la sedia a rotelle sotto l'effetto dell'alcol.
Non trainare altri veicoli.
Non utilizzare né accendere dispositivi portatili di comunicazione, come ricetrasmittenti o telefoni cellulari, durante la guida.
Non utilizzare la sedia a rotelle senza aver prima letto il manuale d'uso.
Non superare l'angolo massimo di inclinazione sicuro di 13°.
Non effettuare movimenti bruschi con il joystick durante la guida in pendenza.
Non trasportare passeggeri e non superare la portata massima durante la guida.
Non premere il pulsante ON/OFF del controller durante la guida.
Non guidare su terreni morbidi, come terra smossa, ghiaia o erba alta.
Non tentare di superare gradini o ostacoli superiori a 50 mm, salvo in presenza di una rampa adeguata.
Non smontare la sedia a rotelle se i freni elettromagnetici non sono inseriti e il controller non è spento.
Non utilizzare la sedia a rotelle quando non vi è alcuna persona seduta.
Non circolare sulla carreggiata; utilizzare esclusivamente marciapiedi e percorsi destinati ai pedoni.
Non cambiare direzione né effettuare la retromarcia finché la sedia a rotelle non si è completamente arrestata.
Durante la discesa di una pendenza selezionare sempre la velocità minima.
Indossare sempre la cintura di sicurezza.
Durante la guida mantenere sempre i piedi appoggiati ai poggiapiedi.
Non salire in piedi sui poggiapiedi.
Prima di iniziare la guida, assicurarsi che le batterie siano completamente cariche.
Caricare la sedia a rotelle in un ambiente ben ventilato.
Se il bullone centrale della ruota si allenta, sostituirlo con un bullone standard utilizzando una chiave idonea.
Durante la discesa di una pendenza, spostare il sedile il più possibile in avanti.
La sedia a rotelle è progettata esclusivamente per il trasporto di una sola persona.
Avvertenze e raccomandazioni
Non utilizzare la sedia a rotelle elettrica se la trasmissione del motore è sbloccata.
Non smontare il motore, poiché ciò potrebbe compromettere le prestazioni della sedia a rotelle e causarne il danneggiamento.
Precauzioni durante la guida su pendenze
Non affrontare pendenze con un'inclinazione superiore a 12°.
Non procedere in retromarcia durante la salita di una pendenza, poiché ciò potrebbe causare il ribaltamento della sedia a rotelle.
Non percorrere pendenze laterali con un'inclinazione superiore a 3°, poiché esiste un elevato rischio di ribaltamento.
Nota: Il controller può essere montato sia sul bracciolo sinistro che su quello destro, in base alle esigenze dell'utilizzatore. L'asta di fissaggio del controller è bloccata mediante una manopola situata sul relativo supporto e consente di regolarne la posizione in avanti e indietro.

**ISTRUZIONI PER L'USO DEL JOYSTICK E DEL CONTROLLER**

Montaggio
Fissare il controller al relativo supporto.
Regolare la lunghezza del tubo di fissaggio del controller, quindi serrare il dado.
Collegare i cavi al motore sinistro, al motore destro e alla batteria.

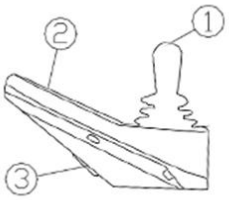

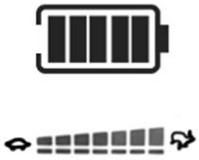

**UTILIZZO DEL CONTROLLER**

Evitare di urtare il controller e, in particolare, il joystick. Durante la guida non colpire né azionare il joystick in modo brusco. Prima dell'utilizzo, assicurarsi che il sistema di controllo sia correttamente fissato e funzioni in modo affidabile. Non conservare il controller o i suoi componenti per lunghi periodi in ambienti umidi. Se il controller entra in contatto con alimenti o bevande, pulirlo immediatamente. Pulizia: Per pulire il controller e il joystick utilizzare un panno morbido inumidito con un disinfettante diluito. Prestare particolare attenzione durante la pulizia del joystick. Non utilizzare prodotti abrasivi o altri detergenti aggressivi.

**LEVA DI DISINNESTO DELLA RUOTA POSTERIORE**

Modalità elettrica

Quando la sedia a rotelle si arresta in modalità elettrica, il sistema frenante elettromagnetico si attiva automaticamente, impedendo di spingere liberamente la sedia. Per consentire lo spostamento manuale, spostare la leva rossa nella posizione modalità manuale. In questa modalità la trazione elettrica viene disattivata.

Modalità manuale

Per passare alla modalità manuale è sufficiente spostare la leva rossa nella posizione appropriata.

Nota: Si raccomanda di mantenere la sedia a rotelle in modalità elettrica. La funzione di disinnesto serve esclusivamente a consentire lo spostamento manuale della sedia quando necessario, ad esempio nei negozi o in altri luoghi affollati.

Spinta manuale della sedia a rotelle

Portare le leve di disinnesto dei motori sinistro e destro nella posizione modalità manuale.

Successivamente spingere manualmente la sedia a rotelle.

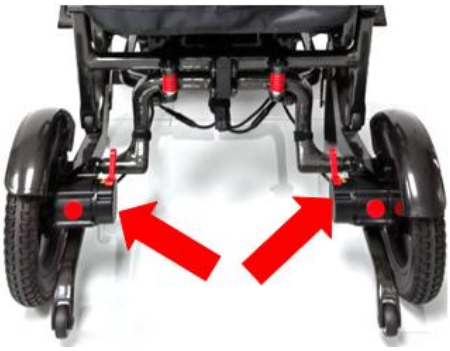

**CHIUSURA DELLA SEDIA A ROTELLE**

Tirare verso il basso la piccola leva situata sul lato esterno dei braccioli per sbloccarli. (Su alcuni modelli, al posto della leva sono presenti pulsanti di rilascio del bracciolo.)

Sbloccare i fermi posteriori e abbassare il fermo a forma di "U".

Con una mano afferrare la maniglia di spinta e con l'altra il telaio della seduta, quindi chiudere la sedia avvicinando le due parti.

Braccioli
Tirare verso il basso la piccola leva situata sul lato esterno dei braccioli per sbloccarli. Una volta sbloccati, i braccioli possono essere ribaltati all'indietro.
Per gli utilizzatori che non sono in grado di muovere autonomamente le gambe o di azionare i braccioli, si raccomanda l'assistenza di un accompagnatore.
Importante: Chiunque assista l'utilizzatore deve essere adeguatamente formato sull'uso sicuro della sedia a rotelle.
**BATTERIA**
Rimozione della batteria
Scollegare il cavo di alimentazione. Successivamente, premere il fermo di bloccaggio per liberare la batteria dal telaio ed estrarla dal vano batteria.

Utilizzo della batteria
La sedia a rotelle elettrica è dotata di una batteria agli ioni di litio da 24 V, sigillata, esente da manutenzione e progettata per cicli di scarica profonda.
Sebbene sia simile a una batteria per autoveicoli, non deve essere sostituita con una batteria per auto, poiché quest'ultima non è progettata per scariche profonde prolungate e non garantisce un funzionamento sicuro delle sedie a rotelle elettriche.
**CARICA E SCARICA DELLA BATTERIA**
Prima del primo utilizzo, caricare completamente la batteria per raggiungere circa il 90% della sua capacità nominale.
Durante i primi spostamenti all'interno dell'abitazione o della proprietà, procedere lentamente e non allontanarsi troppo finché l'utilizzatore non avrà acquisito familiarità con il funzionamento della sedia a rotelle. Successivamente, scaricare completamente la batteria.
Dopo la completa scarica, ricaricare la batteria per 8–14 ore, quindi utilizzare nuovamente la sedia a rotelle. Questo procedimento consente di raggiungere oltre il 90% delle prestazioni nominali della batteria.
Dopo 4–5 cicli completi di carica e scarica, la batteria raggiungerà le massime prestazioni e la durata ottimale.
Informazioni importanti sulla batteria
Una ricarica regolare garantisce un funzionamento affidabile e una lunga durata della batteria. Quando possibile, mantenere la batteria completamente carica.
Una ricarica rara o incompleta può causare danni permanenti alla batteria, ridurne la capacità e diminuirne la durata.
Se la sedia a rotelle non viene utilizzata regolarmente, la batteria deve essere ricaricata almeno una volta alla settimana.
**CARICABATTERIE**
Il caricabatterie è uno dei componenti più importanti della sedia a rotelle elettrica e garantisce una ricarica della batteria sicura, rapida e pratica.
Raccomandazioni per la manutenzione
Le spazzole di carbone del motore devono essere controllate ogni 6 mesi presso un centro di assistenza autorizzato.
Proteggere il controller e il joystick dall'umidità, che potrebbe danneggiarli.
Controllare regolarmente i cavi della batteria per verificare l'eventuale presenza di segni di corrosione.
Per pulire la sedia a rotelle utilizzare un panno umido. Non versare acqua sulla sedia e non lavarla sotto acqua corrente.
GUASTI DELLA SEDIA A ROTELLE ELETTRICA E CONTROLLO AUTONOMO
In caso di guasto durante l'utilizzo della sedia a rotelle elettrica, spegnere innanzitutto l'alimentazione e solo successivamente procedere al controllo del dispositivo.
L'assenza totale di alimentazione è indicata dallo spegnimento di tutti i LED sul pannello di controllo.
Controllo
Verificare che il connettore del controller sia correttamente inserito e non sia allentato.
Verificare che il cavo che collega il controller al vano batteria sia collegato correttamente. Se necessario, scollegare e ricollegare il connettore afferrando esclusivamente la spina e non i cavi, per evitare di danneggiarli.
Se, dopo aver eseguito i controlli sopra indicati, l'alimentazione non viene ripristinata oppure in caso di qualsiasi dubbio, contattare immediatamente un centro di assistenza autorizzato.
Nota: Il controller è dotato di un sistema diagnostico che monitora il funzionamento del controller e dei motori. Se viene rilevato un guasto, il relativo codice di errore verrà visualizzato sul display del controller.
**ATTENZIONE – segnalazione di “incidente grave”**
In caso di “incidente grave” legato al dispositivo, che direttamente o indirettamente ha causato, avrebbe potuto causare o potrebbe causare uno dei seguenti eventi:
a) decesso del paziente, dell’utilizzatore o di un’altra persona, oppure
b) peggioramento temporaneo o permanente dello stato di salute del paziente, dell’utilizzatore o di un’altra persona, oppure
c) grave minaccia per la salute pubblica,
tale “incidente grave” deve essere segnalato al produttore e all’autorità competente dello Stato membro in cui l’utilizzatore o il paziente risiedono. Per l’Italia l’autorità competente è il Ministero della Salute.

ATTENZIONE: in caso di dolore, reazioni allergiche o altri sintomi preoccupanti/non chiari per l'utilizzatore legati all'uso del dispositivo medico, consultare un operatore sanitario.
ATTENZIONE: è vietato utilizzare il prodotto in modo diverso dalla sua destinazione d'uso.

**PULIZIA E MANUTENZIONE**

La manutenzione a carico dell'utente comprende pulizia, controllo degli pneumatici, della batteria e del processo di ricarica. La manutenzione più avanzata deve essere eseguita da personale di assistenza. Si consiglia di controllare la carrozzina ogni due mesi e di effettuare una revisione tecnica completa una volta all'anno.
Pulizia della carrozzina: rimuovere regolarmente la polvere dalla superficie. Per la pulizia usare una pasta cerosa o un panno pulito e morbido.
Pneumatici: controllare regolarmente l'usura degli pneumatici e sostituirli quando la profondità del battistrada è di 1 mm.
Batteria: ricaricare regolarmente la batteria. Non è consigliabile scaricarla completamente prima di una nuova ricarica, poiché ciò ne riduce la durata.
Sterilizzazione e disinfezione
La carrozzina non è un dispositivo sterile. Durante l'uso quotidiano mantenerla pulita. Se la carrozzina viene contaminata da sangue, secrezioni, escreti o altre sostanze, pulirla con un disinfettante a base di sali di ammonio con concentrazione 1000–2000 mg/L, lasciare agire per 30 minuti, quindi pulire con un panno pulito e asciutto e lasciare asciugare.

**DANNI ALLA CARROZZINA E AUTOCONTROLLO**

In caso di anomalie durante l'uso, spegnere l'alimentazione e controllare la carrozzina.
Sintomo: totale assenza di alimentazione e spegnimento delle spie sul controller.
Passo 1: verificare che la spina del controller non sia allentata o scollegata.
Passo 2: verificare il collegamento tra la scatola della batteria e il controller. Se necessario, ricollegare la spina afferrando il connettore e non il cavo, per evitare danni all'impianto.
Se dopo queste operazioni l'alimentazione non viene ripristinata o sorgono altri dubbi, contattare immediatamente l'assistenza.

**CONDIZIONI DI STOCCAGGIO E TRASPORTO**

La carrozzina elettrica deve essere conservata e trasportata nelle seguenti condizioni:
Intervallo di temperatura: 5°C – 40°C
Umidità relativa: ≤ 80%
Pressione atmosferica: 860 hPa – 1060 hPa
Tensione nominale:
tensione di lavoro del caricabatterie: AC 220 V, 50 Hz
tensione dell'alimentazione interna: DC 24 V

**SMALTIMENTO:** Al termine del periodo di utilizzo, il prodotto deve essere smaltito in conformità alle normative locali, nazionali e dell'Unione Europea vigenti relative ai rifiuti di apparecchiature elettriche ed elettroniche (direttiva WEEE/RAEE). Il dispositivo non deve essere smaltito insieme ai rifiuti urbani indifferenziati. Il prodotto contiene elementi riciclabili, quali plastiche, componenti elettronici e batterie. Particolare attenzione deve essere prestata alla batteria, che contiene sostanze che richiedono un trattamento adeguato e deve essere consegnata a punti di raccolta specializzati. Per informazioni sui corretti metodi di smaltimento, contattare le autorità locali o un venditore autorizzato. **ATTENZIONE:** Uno smaltimento non corretto può rappresentare un rischio per l'ambiente e per la salute umana.

Sv

Tack för att du har köpt vår produkt. Läs bruksanvisningen noggrant innan användning. Produkten får inte användas innan denna bruksanvisning har lästs och förståtts. Om du inte förstår varningar, anmärkningar eller rekommendationer, kontakta sjukvårdspersonal eller återförsäljaren för att undvika skador på produkten eller personskador. OBS: Kontrollera alla delar för eventuella skador. Före första användningen ska produktens tekniska skick kontrolleras noggrant och det ska säkerställas att alla delar är kompletta och korrekt monterade (om tillämpligt, var särskilt uppmärksam på skruvar, muttrar, nitar samt andra fäste- och konstruktionsdelar). Säkerställ att produkten inte är defekt eller skadad. Om några skador eller saknade delar upptäcks får produkten INTE användas. För mer information, kontakta säljaren.

**MÅLGRUPP FÖR PATIENTER**

Personer som lider av sjukdomar, funktionsnedsättningar eller skador för vilka denna produkt är avsedd för behandling, rehabilitering eller kompensation (se avsnittet om produktens avsedda användning i denna bruksanvisning). Produkten kan köpas av användaren på eget initiativ eller på rekommendation av läkare, terapeut eller annan specialist. Oavsett om produkten köps självständigt eller rekommenderas av läkare/terapeut/annan specialist ska hänsyn tas till tillgängliga storlekar, nödvändiga funktioner och produktvarianter samt indikationer och kontraindikationer för användning, liksom information från tillverkaren.

**ANVÄNDNING:** En elrullstol är ett fordon som är konstruerat för att möjliggöra förflyttning av personer med funktionsnedsättning. Den drivs av en motor vars konstruktion begränsar hastigheten till gånghastighet.

**INDIKATIONER**

Betydande rörelsebegränsningar: Personer med kraftigt nedsatt muskelstyrka, till exempel på grund av neurologiska eller muskulära sjukdomar eller smärtsyndrom, som gör självständig förflyttning omöjlig eller mycket svår.

Neurodegenerativa sjukdomar: Personer som lider av sjukdomar såsom multipel skleros, Parkinsons sjukdom, muskeldystrofier eller ALS, vilka leder till gradvis förlust av muskelkontroll och styrka.

Trötthet: Personer för vilka långvarig förflyttning eller manuell användning av rullstol innebär för stor belastning på grund av sjukdom eller hälsotillstånd, vilket leder till snabb utmattning.

Åldersrelaterade begränsningar: Äldre personer som på grund av ålder har nedsatt rörlighet och styrka kan använda en elrullstol för att bibehålla självständighet och rörelseförmåga.

Rehabilitering och konvalescens: Personer som genomgår rehabilitering efter skador eller operationer och som tillfälligt inte kan förflytta sig självständigt kan använda elrullstol som en del av behandlingen och återhämtningen.

**KONTRAINDIKATIONER**

Fysiska eller psykiska begränsningar (t.ex. synnedsättning) som förhindrar säker hantering av produkten.

Personer som har svårt att bedöma avstånd eller rum kan ha problem med att manövrera elrullstolen på ett säkert sätt.

Elrullstolar kräver viss manuell förmåga och koordination för att använda joystick eller andra styranordningar. Personer som inte kan hantera dessa på ett effektivt sätt kan ha svårt att använda elrullstolen säkert. Även om många personer med kognitiva nedsättningar kan använda elrullstolar säkert, kan allvarliga störningar hos vissa personer omöjliggöra säker körning. Personer som inte kan bibehålla en stabil sittställning kan behöva extra stödsystem för att använda elrullstolen säkert. Epilepsi eller andra tillstånd som kan leda till plötslig medvetandepåverkan eller reaktionsförsämring kan utgöra en kontraindikation. Om en person har nedsatt motorisk koordination eller inte kan manövrera rullstolens styrning självständigt kan detta vara en kontraindikation. Personer med medvetandestörningar som kan påverka deras förmåga att köra rullstolen säkert kan också vara olämpliga att använda den. I vissa fall kan allvarliga hjärt- eller blodtrycksproblem begränsa möjligheten att använda en elrullstol på ett säkert sätt, särskilt om stress eller starka känslor kan utlösa oönskade reaktioner. Tillstånd såsom avancerad multipel skleros eller andra sjukdomar som påverkar muskelkontrollen kan kräva specialanpassade lösningar i rullstolar. Problem med djupseende, rumsuppfattning eller orienteringsförmåga kan avsevärt begränsa säker användning av elrullstol. Allmänt dåligt hälsotillstånd eller nyligen genomgångna operationer, särskilt i ryggrad eller nedre extremiteter, kan kräva att användningen av rullstolen skjuts upp tills hälsotillståndet förbättras.

**KOMPONENTFÖRTECKNING:** Rullstol, batteri, laddare, fjärrkontroll, bruksanvisning

1.Ryggstöd
2.Styrenhet
3.Fotstöd
4.Framhjul
5.Skjuthandtag
6.Armstöd
7.Sits
8.Ram
9.Batteri
10.Drivhjulsmotor
11.Laddare

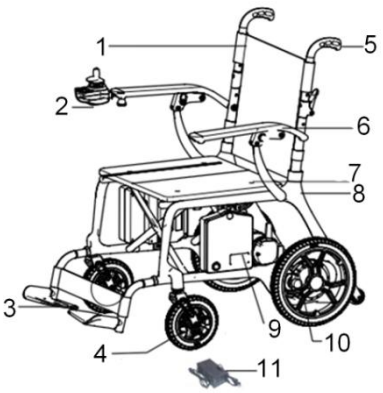


**TEKNISKA SPECIFIKATIONER**

Material: Ram helt tillverkad av kolfiber
Mått i utfällt läge: längd 103 cm × bredd 72,5 cm × höjd 102 cm
Mått i hopfällt läge: längd 72,5 cm × bredd 48 cm × höjd 78,5 cm
Motor: 2 × borstlös motor 24 V / 250 W
Styrenhet: LED-styrenhet 24 V / 35 A
Laddare: 24 V / 2 A
Batteri: Litiumjonbatteri 24 V / 13 Ah
Broms: Elektromagnetisk
Hastighet: 0–6 km/h
Sitsmått: bredd 50 cm × djup 47 cm × tjocklek 4,5 cm
Sitthöjd från marken: 52 cm

Framhjul: 8", gummi, bikakestruktur (honeycomb)
Bakhjul: 12", gummi, bikakestruktur (honeycomb)
Armstödens höjd från marken: 73 cm
Invändig bredd mellan armstöden: 56,5 cm
Bromssträcka: ≤ 1000 mm
Minsta svängradie: ≤ 900 mm
Räckvidd: upp till 20 km
Statisk stabilitet: ≥ 6°
Dynamisk stabilitet: ≥ 6°
Maximal marklutning: 6°
Klättringsförmåga: ≥ 6°
Maximal belastning: 220 kg
Nettovikt utan batteri: 22 kg
Bruttovikt: 33 kg
Ytterligare information
Får rullstolen användas som sittplats i ett motorfordon? Nej.
OBS! Produktens mått kan variera med ±2 cm.

Denna symbol anger användarens maximala vikt.

**MONTERING**
Ta ut rullstolen och övriga delar ur förpackningen.

Montera styrenheten på höger eller vänster armstöd.

Håll i skjuthandtaget med ena handen och sitsens ram med den andra, och fäll ut rullstolen genom att dra delarna utåt.

Lås klämman (placera den U-formade klämman över låset och tryck sedan ned spaken).

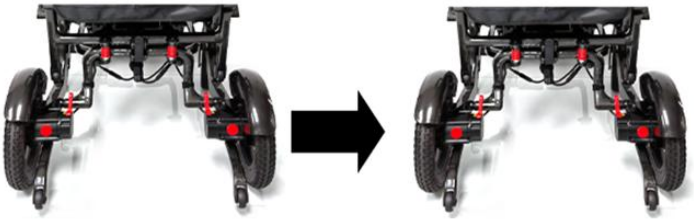

Lås armstödet genom att trycka ned det och därefter vrida den lilla spaken på armstödets sida uppåt. (Beroende på produktversion kan knappen förekomma i två olika utföranden.)

**STYRENHET**

1.LED-display
2.Strömbrytare (På/Av)
3.Minska hastigheten
4.Ljudsignal (signalhorn)
5.Batterinivåindikator
6.Hastighetsindikator
7.Öka hastigheten

Slå på strömmen
Tryck på ON/OFF-knappen. Batterinivåindikatorerna tänds i tur och ordning från vänster till höger.
Stäng av strömmen
Tryck på ON/OFF-knappen. Samtliga LED-lampor slocknar.
Hastighetsreglering
Den elektriska rullstolens hastighet kan justeras beroende på användarens behov och omgivningens förhållanden. Hastighetsindikatorn visar den aktuellt valda högsta hastighetsnivån. Hastigheten justeras med knapparna för att öka eller minska hastigheten.
Signalhorn
Tryck på signalhornsknappen för att aktivera ljudsignalen. Signalen ljuder så länge knappen hålls nedtryckt.
Batterinivåindikator
När den elektriska rullstolen slås på aktiveras batterinivåindikatorn, som visar den ungefärliga återstående batterikapaciteten. När samtliga LED-lampor lyser är batteriet fulladdat.

**SÄKERHETSANVISNINGAR**

Transportera inte passagerare.
Använd inte rullstolen i branta sluttningar.
Använd inte rullstolen under påverkan av alkohol.
Bogsera inte andra fordon.
Använd eller aktivera inte handhållna kommunikationsenheter, såsom komradio eller mobiltelefon, under körning.
Använd inte rullstolen utan att först ha läst bruksanvisningen.
Överskrid inte den maximalt säkra lutningsvinkeln på 13°.
Gör inga plötsliga rörelser med joysticken vid körning i lutningar.
Transportera inte passagerare och överskrid inte den maximalt tillåtna belastningen under körning.
Tryck inte på ON/OFF-knappen på styrenheten under körning.
Kör inte på mjukt underlag, såsom lös jord, grus eller högt gräs.
Försök inte att köra över hinder eller trappsteg som är högre än 50 mm, om inte en lämplig ramp används.
Demontera inte rullstolen om de elektromagnetiska bromsarna inte är låsta och styrenheten inte är avstängd.
Använd inte rullstolen när ingen sitter i den.
Kör inte på körbanan; använd endast trottoarer och avsedda gångvägar.
Byt inte körriktning och backa inte förrän rullstolen har stannat helt.
Vid nedförskörning ska alltid den lägsta hastighetsnivån väljas.
Använd alltid säkerhetsbältet.
Håll alltid fötterna på fotstöden under körning.
Stå inte på fotstöden.
Kontrollera att batterierna är fulladdade innan körning.
Ladda rullstolen i ett välventilerat utrymme.
Om den centrala hjulbulten lossnar ska den bytas ut mot en standardbult med hjälp av ett lämpligt verktyg.
Vid nedförskörning ska sätet skjutas så långt fram som möjligt.
Rullstolen är avsedd för transport av endast en person.
Varningar och rekommendationer
Använd inte den elektriska rullstolen om motordriften är frikopplad.
Demontera inte motorn, eftersom detta kan försämra rullstolens prestanda och orsaka skador.
Säkerhetsåtgärder vid körning i sluttningar
Kör inte uppför sluttningar med en lutning som överstiger 12°.
Backa inte när du kör uppför en sluttning, eftersom det kan leda till att rullstolen välter.
Kör inte på sidolutningar som överstiger 3°, eftersom det finns en hög risk att rullstolen välter.
Obs! Styrenheten kan monteras på antingen vänster eller höger armstöd, beroende på användarens behov. Styrenhetens fäststång är säkrad med en ratt på hållaren, vilket gör det möjligt att justera dess position framåt och bakåt.

**BRUKSANVISNING FÖR JOYSTICK OCH STYRENHET**

Montering
Montera styrenheten på dess fäste.
Justera längden på styrenhetens fäströr och dra därefter åt muttern.
Anslut kablarna till vänster och höger motor samt till batteriet.

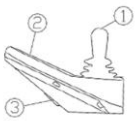


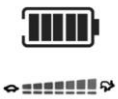

**ANVÄNDNING AV STYRENHETEN**

Undvik att stöta till styrenheten, särskilt joysticken. Under körning får joysticken inte slås till eller manövreras med häftiga rörelser. Innan användning ska du säkerställa att styrsystemet är korrekt monterat och fungerar tillförlitligt. Förvara inte styrenheten eller dess komponenter under längre tid i en fuktig miljö. Om styrenheten kommer i kontakt med mat eller dryck ska den rengöras omedelbart.
Rengöring: Använd en mjuk trasa fuktad med ett utspätt desinfektionsmedel för att rengöra styrenheten och joysticken. Var särskilt försiktig vid rengöring av joysticken. Använd inte slipande rengöringsmedel eller andra aggressiva rengöringsprodukter.

**KOPPLINGSSPAK FÖR BAKHJUL**

Elektriskt läge

När rullstolen stannar i elektriskt läge aktiveras det elektromagnetiska bromssystemet automatiskt, vilket förhindrar att rullstolen kan skjutas fritt. För att möjliggöra manuell förflyttning ska den röda spaken ställas i manuellt läge. I detta läge kopplas den elektriska drivningen från.

Manuellt läge

För att växla rullstolen till manuellt läge räcker det att flytta den röda spaken till rätt position.

Obs! Vi rekommenderar att rullstolen hålls i elektriskt läge. Kopplingsfunktionen är endast avsedd för att möjliggöra manuell förflyttning av rullstolen vid behov, till exempel i butiker eller andra trånga och välbesökta miljöer.

Manuell förflyttning av rullstolen

Ställ kopplingsspakarna för vänster och höger motor i manuellt läge.

Skjut därefter rullstolen manuellt.

**IHOPFÄLLNING AV RULLSTOLEN**

Dra den lilla spaken på armstödens utsida nedåt för att låsa upp dem. (På vissa modeller används frigöringsknappar för armstöden i stället för en spak.)

Lås upp de bakre spärrarna och fäll ned den U-formade låsanordningen.

Ta tag i körhandtaget med ena handen och sitsens ram med den andra, och fäll sedan ihop rullstolen genom att föra delarna mot varandra.

Armstöd

Dra den lilla spaken på armstödens utsida nedåt för att låsa upp dem. När armstöden är upplåsta kan de fällas bakåt.

För användare som inte själva kan röra benen eller hantera armstöden rekommenderas hjälp av en assistent eller vårdare.

Viktigt: Varje person som hjälper användaren ska ha fått lämplig utbildning i säker hantering av rullstolen.

**BATTERI**

Ta ur batteriet

Koppla bort strömkabeln. Tryck därefter på spärren för att frigöra batteriet från ramen och dra ut det ur batterifacket.

Användning av batteriet
Den elektriska rullstolen är utrustad med ett underhållsfritt, slutet 24 V litiumjonbatteri, avsett för djupa urladdningscykler.
Trots att det liknar ett bilbatteri får det inte ersättas med ett bilbatteri, eftersom ett bilbatteri inte är konstruerat för långvariga djupurladdningar och inte säkerställer säker användning i elektriska rullstolar.

**LADDNING OCH URLADDNING AV BATTERIET**

Ladda batteriet helt före första användningen för att uppnå cirka 90 % av dess avsedda kapacitet.
Under de första körningarna i hemmet eller på den egna tomten ska du köra långsamt och inte köra för långt bort förrän användaren har lärt sig hur rullstolen fungerar. Därefter ska batteriet laddas ur helt.
Efter fullständig urladdning ska batteriet laddas i 8–14 timmar och därefter användas igen. Denna process gör att batteriet uppnår mer än 90 % av sin avsedda kapacitet.
Efter 4–5 fullständiga laddnings- och urladdningscykler uppnår batteriet full prestanda och optimal livslängd.
Viktig information om batteriet
Regelbunden laddning säkerställer tillförlitlig funktion och lång livslängd för batteriet. Om möjligt bör batteriet alltid hållas fulladdat.
Sällsynt eller ofullständig laddning kan orsaka permanent skada på batteriet, minska dess kapacitet och förkorta dess livslängd.
Om rullstolen inte används regelbundet ska batteriet laddas minst en gång i veckan.

**BATTERILADDARE**

Laddaren är en av de viktigaste komponenterna i den elektriska rullstolen och säkerställer säker, snabb och bekväm laddning av batteriet.
Underhållsanvisningar
Motorns kolborstar ska kontrolleras var sjätte månad av en auktoriserad serviceverkstad.
Skydda styrenheten och joysticken mot fukt, eftersom detta kan orsaka skador.
Kontrollera batterikablarna regelbundet för tecken på korrosion.
Rengör rullstolen med en fuktig trasa. Häll inte vatten över rullstolen och tvätta den inte under rinnande vatten.

**FEL PÅ DEN ELEKTRISKA RULLSTOLEN OCH EGEN KONTROLL**

Om ett fel uppstår under användning av den elektriska rullstolen ska strömmen först stängas av innan någon kontroll av enheten utförs.
Total strömförlust indikeras genom att samtliga LED-indikatorer på kontrollpanelen slocknar.
Kontroll
Kontrollera att styrenhetens kontakt är korrekt ansluten och inte sitter löst.
Kontrollera att kabeln mellan styrenheten och batterifacket är korrekt ansluten. Vid behov kopplar du loss och ansluter kontakten igen genom att hålla i själva kontakten och inte i kablarna, för att undvika skador.
Om strömmen fortfarande inte återställs efter ovanstående kontroller, eller om det finns några tveksamheter, ska du omedelbart kontakta en auktoriserad serviceverkstad.
Obs! Styrenheten är utrustad med ett diagnossystem som övervakar styrenhetens och motorernas funktion. Om ett fel upptäcks visas motsvarande felkod på styrenhetens display.

**OBS – RAPPORTERING AV ”ALLVARLIG HÄNDELSE”**

Vid en ”allvarlig händelse” kopplad till produkten som direkt eller indirekt har lett till, kunnat leda till eller kan leda till någon av följande händelser:
a) dödsfall hos patient, användare eller annan person, eller
b) tillfällig eller permanent försämring av hälsotillståndet hos patient, användare eller annan person, eller
c) allvarligt hot mot folkhälsan,
ska den ”allvarliga händelsen” rapporteras till tillverkaren samt behörig myndighet i den medlemsstat där användaren eller patienten är bosatt.
OBS: Om smärta, allergiska reaktioner eller andra oroande symtom som är oklara för användaren uppstår i samband med användning av den medicintekniska produkten, ska sjukvårdspersonal kontaktas.
OBS: Det är förbjudet att använda produkten på annat sätt än enligt dess avsedda användning.

**RENGÖRING OCH UNDERHÅLL**

Underhåll som utförs av användaren omfattar rengöring samt kontroll av däck, batteri och laddningsprocess. Mer avancerat underhåll ska utföras av servicepersonal. Det rekommenderas att rullstolen kontrolleras varannan månad samt att en fullständig teknisk genomgång görs en gång per år.
Rengöring av rullstolen: Avlägsna regelbundet damm från rullstolens ytor. Använd vaxpolish eller en ren, mjuk trasa.
Däck: Kontrollera regelbundet slitaget på pneumatiska däck och byt dem när mönsterdjupet är 1 mm.
Batteri: Batteriet ska laddas regelbundet. Det rekommenderas inte att batteriet laddas ur helt innan det laddas igen, eftersom detta förkortar livslängden.
Sterilisering och desinfektion
Rullstolen är inte en steril produkt. Vid daglig användning ska den hållas ren. Om rullstolen kontamineras med blod, sekret, exkrement eller andra ämnen ska den torkas av med ett desinfektionsmedel baserat på ammoniumsalter i koncentrationen 1000–2000 mg/L, lämnas i 30 minuter och därefter torkas av med en ren, torr trasa och lämnas att torka.

**SKADOR OCH EGENKONTROLL**

Vid avvikelser under användning ska strömmen stängas av och rullstolen kontrolleras.

Symtom: Ingen ström och indikatorlamporna på styrenheten slocknar.

Steg 1: Kontrollera om styrenhetens kontakt är lös eller urkopplad.

Steg 2: Kontrollera anslutningen mellan batterilådan och styrenheten. Anslut vid behov igen genom att hålla i kontakten (inte i kabeln) för att undvika skador på ledningarna.

Om strömmen inte återställs efter ovanstående steg eller om andra tveksamheter uppstår ska service kontaktas omedelbart.

**FÖRVARINGS- OCH TRANSPORTVILLKOR**

Den elektriska rullstolen ska förvaras och transporteras under följande förhållanden:

Temperaturområde: 5 °C – 40 °C

Relativ luftfuktighet: ≤ 80 %

Atmosfärstryck: 860 hPa – 1060 hPa

Märkspänning: laddarens driftspänning: AC 220 V, 50 Hz

intern matningsspänning: DC 24 V

**AVFALLSHANTERING:** Efter avslutad användningsperiod ska produkten kasseras i enlighet med gällande lokala, nationella och EU-bestämmelser avseende avfall som utgörs av eller innehåller elektrisk och elektronisk utrustning (WEEE-direktivet). Enheten får inte kastas tillsammans med osorterat kommunalt avfall. Produkten innehåller återvinningsbara delar, såsom plast, elektroniska komponenter och batterier. Särskild uppmärksamhet ska ägnas åt batteriet, som innehåller ämnen som kräver korrekt hantering och bör lämnas till specialiserade insamlingsplatser. För information om korrekta avfallshanteringsmetoder, kontakta lokala myndigheter eller en auktoriserad säljare. **OBS:** Felaktig avfallshantering kan utgöra en risk för miljön och människors hälsa.

**KARTA GWARANCYJNA**
Model: . . . . . .
Numer Serii: . . . . . .

Pieczęć punktu sprzedaży

i czytelny podpis Sprzedawcy: . . . . . .

1. Firma ANTAR MEDICAL Sp. z o.o 03-068 Warszawa, ul. Zawiślańska 43 udziela niniejszym 12 miesięcznej gwarancji na wyrób od daty wydania produktu kupującemu. Dla wyrobów, których zakup był refundowany przez NFZ obowiązuje przedłużony okres gwarancji równy połowie okresu użytkowania określonego w rozporządzeniu w sprawie świadczeń gwarantowanych, pod warunkiem, że okres użytkowania został w rozporządzeniu określony w miesiącach lub w latach.
2. W okresie gwarancji ANTAR zobowiązuje się dokonać niezbędnych napraw, w celu przywrócenia zestawu do prawidłowego funkcjonowania w terminie 14 dni od daty otrzymania przez serwis reklamowanego towaru, wraz z dokumentem zakupu oraz kartą gwarancyjną.
3. ANTAR zastrzega sobie prawo wymiany produktu, w przypadku, gdy uzna że koszty naprawy czynią ją nieopłacalną. Naprawa lub wymiana uszkodzonego produktu nie przedłuża okresu gwarancji.
4. W przypadku stwierdzenia, iż wyrób funkcjonuje nieprawidłowo, należy bezzwłocznie wysłać na adres firmy ANTAR (podany w punkcie 1) lub skontaktować się z punktem, w którym dokonano zakupu.
5. Przed rozpoczęciem eksploatacji należy zapoznać się z instrukcją obsługi i ściśle jej przestrzegać. Eksploatacja wyrobu niezgodnie z przeznaczeniem i zaleceniami powoduje nieodwracalną utratę gwarancji.
6. Gwarancją nie są objęte uszkodzenia powstałe na skutek przebicia lub przecięcia wyrobu ostrym przedmiotem, uszkodzenia na skutek działania zewnętrznych sił mechanicznych, zetknięcia wyrobu ze spirytusem, substancjami tłustymi lub oleistymi, benzyną.
7. Wyrób przesłany do serwisu w ramach reklamacji nie może stwarzać zagrożenia epidemiologicznego.
8. NINIEJSZY DOKUMENT GWARANCJI JEST WAŻNY WYŁĄCZNIE WRAZ Z DOWODEM ZAKUPU (PARAGONEM, RACHUNKIEM, FAKTURĄ). PROSIMY O DOŁĄCZANIE DOWODU ZAKUPU W PRZYPADKU SKŁADANIA KAŻDEJ REKLAMACJI. W CELU UZNANIA PRZEDŁUŻONEGO OKRESU GWARANCJI DLA WYROBÓW, KTÓRYCH ZAKUP BYŁ REFUNDOWANY PRZEZ NFZ, KONIECZNE JEST DOŁĄCZANIE KOPII „ZLECENIA NA ZAOPATRZENIE W WYROBY MEDYCZNE BĘDĄCE PRZEDMIOTAMI ORTOPEDYCZNYMI I ŚRODKI POMOCNICZE".
9. Reklamacje złożone bez dowodu zakupu oraz karty gwarancyjnej z wpisanym numerem serii produktu nie będą uwzględniane.
10. Gwarancją nie są objęte części i elementy podlegające naturalnemu zużyciu eksploatacyjnemu, takie jak m.in. koła, opony, nakładki gumowe, bezpieczniki, których zużycie jest następstwem normalnego użytkowania wyrobu. W przypadku akumulatorów okres gwarancji wynosi 6-miesięcy.

ANTAR MEDICAL Sp. z o.o
03-068 Warszawa, ul. Zawiślańska 43
Tel. 22 518 36 00, Fax 22 518 36 30
www.antar.net
e-mail:antar@antar.net

MD CE

Data wydania instrukcji: 02.07.2026
v1-02.07.2026

**WARRANTY CARD**
Model: . . . . . .
Serial number: . . . . . .

Point of sale stamp

and a legible signature of the Seller: . . . . . .

1. ANTAR MEDICAL Sp z o.o, 03-068 Warsaw, ul. Zawiślańska 43, hereby grants a 12-month warranty on the product, starting from the date of purchase by the Buyer.
2. During the warranty period ANTAR undertakes to carry out the repairs necessary to restore proper functioning of the product, within 14 days from the date of receipt of the product by the service centre, together with the proof of purchase and the warranty card.
3. ANTAR reserves the right to replace the product if the repair is deemed uneconomic. Repair or replacement of faulty products does not extend the warranty period.
4. If the product is found to be malfunctioning, please contact your retailer/distributor or (if it is impossible) send it to ANTAR (as specified in point 1).
5. Before use, read the instructions carefully and follow them. If the product is used improperly and contrary to recommendations, the warranty will be irrevocably lost.
6. The warranty does not cover damage caused by external mechanical force, load exceeding the maximum allowed weight of the user, as described in the manual, as well as contact of the product with alcohol, greasy substances or petrol. The warranty does not cover parts which are subject to normal wear or tear during use, such as the bearing, rubber parts and others.
7. The product delivered to the service in connection with the complaint cannot cause an epidemic hazard.
8. THIS WARRANTY IS ONLY VALID TOGETHER WITH THE PROOF OF PURCHASE (BILL, RECEIPT, INVOICE). IN CASE OF A COMPLAINT, A PROOF OF PURCHASE MUST BE ATTACHED.
9. Complaints submitted without the proof of purchase and a warranty card with the product serial number will not be considered.
10. The warranty does not cover parts and components subject to natural wear and tear, such as wheels, tires, rubber pads, fuses, etc., the wear of which results from normal use of the product. The warranty period for batteries is 6 months.

ANTAR MEDICAL Sp. z o.o
03-068 Warsaw, ul. Zawiślańska 43
Tel. 22 518 36 00, Fax 22 518 36 30
www.antar.net

MD CE

Date of issue of the manual: 02.07.2026
v1-02.07.2026

**GARANTIEKARTE**
Modell: ……
Seriennummer: ……

Siegel der Verkaufsstelle

und leserliche Unterschrift des Verkäufers ……

1) Antar Medizin GmbH, Döbelner Str. 2, Aufgang A, 12627 Berlin, gewährt hiermit 12 Monate Garantie für das Produkt ab dem Kaufdatum des Produkts durch den Käufer.
2) Der räumliche Geltungsbereich des Garantieschutzes ist die Bundesrepublik Deutschland.
3) Während der Garantiezeit verpflichtet sich ANTAR, Reparaturen, die zur Wiederherstellung des ordnungsgemäßen Funktionierens des Produkts erforderlich sind, innerhalb von 14 Tagen ab dem Datum des Eingangs des Produkts beim Service zusammen mit dem Kaufnachweis und der Garantiekarte durchzuführen. ANTAR behält sich das Recht vor, das Produkt zu ersetzen, falls die Reparaturkosten als nicht rentabel angesehen werden. Mit Reparatur oder Austausch des defekten Gerätes beginnt kein neuer Garantiezeitraum. Maßgeblich bleibt der Garantiezeitraum von 12 Monaten ab Kaufdatum durch den Käufer.
4) Wenn eine Fehlfunktion des Produkts festgestellt wird, senden Sie es unverzüglich portofrei an die Adresse von ANTAR (unter Punkt 1 angegeben) oder wenden Sie sich an die Verkaufsstelle.
5) Lesen Sie vor Gebrauch die Anleitung sorgfältig durch und befolgen Sie ihre Bestimmungen. Die Verwendung des Produkts entgegen seiner beabsichtigten Verwendung und Empfehlungen führt zu einem unwiderruflichen Verlust der Garantie.
6) Die Garantie deckt keine Schäden ab, die durch äußere mechanische Kräfte, eine Last, die das in der Anleitung beschriebene maximal zulässige Gewicht des Benutzers überschreitet, sowie den Kontakt des Produkts mit Alkohol, Fettstoffen oder Benzin verursacht werden. Die Garantie gilt nicht für Teile, die während des Gebrauchs normalem Verschleiß ausgesetzt sind, wie Lager, Gummielemente und andere.
7) Die Garantie gilt nur mit dem Kaufnachweis (Rechnung, Steuerbeleg, Mehrwertsteuerrechnung). Im Falle einer Reklamation muss der Nachweis beigefügt werden.
8) Reklamationen, die ohne Kaufnachweis und Garantiekarte mit der Seriennummer des Produkts eingereicht wurden, werden nicht berücksichtigt.
9) Der Käufer hat im Falle eines Sachmangels gegenüber dem Verkäufer gesetzliche Rechte, deren Inanspruchnahme unentgeltlich ist. Gegenüber diesen gesetzlichen Rechten enthält die Garantie ein zusätzliches Leistungsversprechen, das über die gesetzlichen Rechte hinausgeht, diese aber nicht ersetzt.
10. Die Garantie umfasst keine Teile und Komponenten, die dem natürlichen Verschleiß unterliegen, wie z. B. Räder, Reifen, Gummiauflagen oder Sicherungen, deren Abnutzung auf den normalen Gebrauch des Produkts zurückzuführen ist. Für Batterien beträgt die Garantiezeit 6 Monate.

ANTAR MEDICAL Sp. z o.o
03-068 Warschau, ul. Zawiślanska 43
Tel. 22 518 36 00, Fax 22 518 36 30
www.antar.net

CH REP ALBO-Healthcare GmbH
Alte Steinhauserstrasse 19
CH-6330 Cham

MD CE

**ERSTER KONTAKT: Verteiler:**
Antar Medizin GmbH
Döbelner Str. 2, Aufgang A
12627 Berlin
Tel: 030-22011732, Fax: 030-22012821
E-Mail: antarmedizin@antarmedizin.com

Gebrauchsanweisungsversion: 02.07.2026
Ausgabedatum der aktuellen Version der Gebrauchsanweisung 02.07.2026

IU_AT52336

**ZÁRUČNÍ LIST**

Datum prodeje:

Razítko a čitelný podpis prodávajícího:

1) Firma Ortgroup Medical s.r.o., 1. Máje 3236/103, 703 00 Ostrava – Vítkovice tímto dává záruku na výrobek 2 roky ode dne vydání zboží kupujícímu.
2) V záruční době se Ortgroup Medical s.r.o. zavazuje vykonat nevyhnutelné opravy za účelem možnosti opětovného používání zboží v termínu do 30 dní od obdržení reklamace.
3) Ortgroup Medical s.r.o. si vyhrazuje právo výměny zboží v případě, že náklady na opravu uzná za nerentabilní.
4) V případě zjištění nesprávného fungování zboží je potřebné jej bezodkladně odeslat na adresu prodejce nebo kontaktovat prodejce.
5) Před použitím výrobku je potřeba se seznámit s návodem na použití a řídit se instrukcemi v něm uvedenými. Použití výrobku v rozporu s jeho určením ztrácí nárok na záruku. Výrobce nenese odpovědnost za škody vzniklé použitím výrobku v rozporu s tímto návodem k použití nebo v případě nedodržení instrukcí obsažených v tomto návodu k použití.
6) Záruka se nevztahuje na poškození vzniklé ostrým předmětem, poškození vzniklé v důsledku působení vnějších mechanických sil, znečištění zboží mastnými substancemi či benzínem.
7) Produkt zaslaný na servis v rámci reklamace nemůže být epidemiologicky ohrožující.
8) TENTO ZÁRUČNÍ LIST JE PLATNÝ VÝLUČNĚ SPOLU S DOKLADEM O KOUPI. V PŘÍPADĚ REKLAMACE PROSÍME O PŘILOZENÍ DOKLADU O KOUPI.
9) Reklamace zaslané bez dokladu o koupi nebo bez záručního listu nebudou přijaty (akceptovány).
10) Záruka se nevztahuje na části a součásti podléhající přirozenému opotřebení, jako jsou například kola, pneumatiky, gumové krytky nebo pojistky, jejichž opotřebení je důsledkem běžného používání výrobku. Záruční doba pro baterie je 6 měsíců.

ANTAR MEDICAL Sp. z o.o
I.Groniecka-Tarnkowska, A.Tarnkowski
ul. Zawiślańska 43 03-068 Warszawa, Polsko
email antar@antar.net tel 22 518 36 00

MD CE

**PRVNÍ KONTAKT: Distribuce:**
Ortgroup Medical s.r.o., 1. Máje 3236/103, 703 00 Ostrava - Vítkovice
E-mail: ortgroup@ortgroup.cz, www.ortgroup.cz
Tel.: 596 630 615
Datum vydání návodu: 02.07.2026
v1-02.07.2026

**ZÁRUČNÝ LIST**

Model:
.....
Sériové číslo:
.....
Dátum predaja:
.....
Pečiatka predajcu a čitateľný podpis predávajúceho:

.....

1) Firma Anmed Plus, s.r.o., Nádražná 329, 015 01 Rajec dáva týmto záruku na výrobok 2 roky odo dňa vydania tovaru kupujúcemu.
2) V záručnej dobe sa Anmed Plus zaväzuje vykonať nevyhnutné opravy za účelom možnosti opätovného používania tovaru v termíne do 30 dní od dňa obdržania reklamácie.
3) Anmed Plus si vyhradzuje právo výmeny tovaru v prípade, že náklady na jeho opravu uzná za nerentabilné. Oprava alebo výmena poškodeného výrobku nepredlžuje záručnú dobu.
4) V prípade zistenia nesprávneho fungovania tovaru je ho potrebné bezodkladne odoslať na adresu firmy Anmed Plus (uvedenej v bode 1) alebo kontaktovať predajcu.
5) Pred použitím tovaru je potrebné oboznámiť sa s návodom na použitie a riadiť sa inštrukciami v ňom uvedenými. Používanie tovaru v rozpore s jeho určením má za následok stratu záruky.
6) Záruka nepokrýva poškodenia vzniknuté následkom prerezania výrobku ostrým predmetom, poškodenia vzniknuté v dôsledku pôsobenia vonkajších mechanických síl, znečistenia výrobku mastnými substanciami alebo benzínom.
7) Produkt odoslaný do servisu v rámci reklamácie nesmie predstavovať epidemiologické ohrozenie.
8) TENTO ZÁRUČNÝ LIST JE PLATNÝ VÝLUČNE SPOLU S DOKLADOM O KÚPE (ÚČTOVNÝM DOKLADOM, BLOČKOM ALEBO FAKTÚROU). V PRÍPADE REKLAMÁCIE PROSÍME O PRILOŽENIE DOKLADU O KÚPE.
9) Reklamácie predložené bez dokladu o kúpe nebudú akceptované.
10) Záruka sa nevzťahuje na časti a súčiastky podliehajúce prirodzenému opotrebovaniu, ako sú napríklad kolesá, pneumatiky, gumové návleky alebo poistky, ktorých opotrebovanie je výsledkom bežného používania výrobku. Záručná doba pre batérie je 6 mesiacov.

ANTAR MEDICAL Sp. z o.o
ul. Zawiślańska 43
03-068 Warszawa, Poľsko

MD CE

**PRVÝ KONTAKT: Distribútor:**
ANMED PLUS, s.r.o., Nádražná 329, 015 01 Rajec,
E-mail:anmedplus@anmedplus.sk; www.anmedplus.sk
Tel./fax: 041/542 49 16
Dátum vydania návodu: 02.07.2026